VÝŠKOVÝ SYSTÉM Bpv ±0,000 = 232,83 m n. m. (stávající úroveň podlahy 1.NP)

REVIZE:	POPIS ZMĚNY:	DATUM:	VYPRACOVAL:

AKCE: REKONSTRUKCE OBJEKTU NA HRADĚ 5 UNIVERZITA PALACKÉHO V OLOMOUCI	STUPEŇ PD: DPS - DOKUMENTACE PRO PROVÁDĚNÍ STAVBY
	OBJEKT: SO 01 - OBJEKT NA HRADĚ 5
	PROFESE: D.1.1 - ARCHITEKTONICKO-STAVEBNÍ ŘEŠENÍ
INVESTOR A OBJEDNATEL: Univerzita Palackého v Olomouci, Křížkovského 8, 771 47 Olomouc	ZAKÁZKOVÉ ČÍSLO: 20194011-4
MÍSTO STAVBY: Na Hradě 245/5, 771 47 Olomouc, pozemky parc. č. 654, 185, k. ú. Olomouc	DATUM: 12/2015
	FORMÁT: 23 × A4
GENERÁLNÍ PROJEKTANT: INTAR a.s., Bezručova 81/17a, 602 00 Brno, tel.: +420 543 422 211, www.intar.cz, info@intar.cz	KOPIE:
VEDOUCÍ PROJEKTU: ING. JOSEF KATOLICKÝ, jkatolicky@intar.cz	MĚŘÍTKO: -
HLAVNÍ INŽENÝR PROJEKTU: ING.ARCH.B. LANCMAN, blancman@intar.cz	
ZHOTOVITEL ČÁSTI:	VÝKRES: VÝPIS ZÁMEČNICKÝCH VÝROBKŮ
ODPOVĚDNÝ PROJEKTANT: ING. IVANA KOPŘIVOVÁ, ikoprivova@intar.cz	EVIDENČNÍ ČÍSLO: 20194011-4/SO 01/D.1.1
VYPRACOVAL: ING. IVANA KOPŘIVOVÁ, ikoprivova@intar.cz	ČÍSLO VÝKRESU: 34 / REVIZE: 01

AUTORIZACE:

ZÁMEČNICKÉ VÝROBKY

Stavba:	Investor:	Zakázka číslo:	SO:	Stupeň:	Datum:	Vypracoval:	Zpracovatel projektu:	Číslo přílohy:
Rekonstrukce obj. Na Hradě 5 UP v Olomouci	Univerzita Palackého v Olomouci Křížkovského 8 771 47 Olomouc	2 0194 011-4		DPS	12/2015	Ing. Kopřivová	INTAR a.s., Bezručova 81/17a, 602 00 Brno	02

OZNAČENÍ	SCHÉMA	POPIS	PODLAŽÍ	1PP	1NP	2NP	3NP	4NP	5NP	STŘ	CELK
Z 01		OCELOVÁ ZÁRUBEŇ PRO SÁDROKARTONOVÉ PŘÍČKY ROZMĚR: 700x1970 mm POPIS: OCELOVÁ ZÁRUBEŇ Z ŽÁROVĚ POZINKOVANÉHO PLECHU TL. 1,5 mm, S POLODRÁŽKOU, LEVÁ NEBO PRAVÁ, SE TŘEMI STAVITELNÝMI ZÁVĚSY A TĚSNĚNÍM Z PVC, BEZ PODLAHOVÉHO ZAPUŠTĚNÍ, DO SDK PŘÍČKY TL. 75 mm, POVRCHOVÁ ÚPRAVA: PRÁŠKOVÁ VYPALOVACÍ BARVA KOMAXIT BARVA: BÍLÁ, RAL 9010	P	-	-	-	-	-	2	-	2
			L	-	-	-	-	-	3	-	3
Z 02		OCELOVÁ ZÁRUBEŇ PRO SÁDROKARTONOVÉ PŘÍČKY ROZMĚR: 700x1970 mm POPIS: OCELOVÁ ZÁRUBEŇ Z ŽÁROVĚ POZINKOVANÉHO PLECHU TL. 1,5 mm, S POLODRÁŽKOU, LEVÁ NEBO PRAVÁ, SE TŘEMI STAVITELNÝMI ZÁVĚSY A TĚSNĚNÍM Z PVC, BEZ PODLAHOVÉHO ZAPUŠTĚNÍ, DO SDK PŘÍČKY TL. 100 mm, POVRCHOVÁ ÚPRAVA: PRÁŠKOVÁ VYPALOVACÍ BARVA KOMAXIT BARVA: BÍLÁ, RAL 9010	P	-	-	-	-	-	1	-	1
			L	-	-	-	-	-	-	-	0
Z 03		OCELOVÁ ZÁRUBEŇ PRO SÁDROKARTONOVÉ PŘÍČKY ROZMĚR: 900x1970 mm POPIS: OCELOVÁ ZÁRUBEŇ Z ŽÁROVĚ POZINKOVANÉHO PLECHU TL. 1,5 mm, S POLODRÁŽKOU, LEVÁ NEBO PRAVÁ, SE TŘEMI STAVITELNÝMI ZÁVĚSY A TĚSNĚNÍM Z PVC, BEZ PODLAHOVÉHO ZAPUŠTĚNÍ, DO SDK PŘÍČKY TL. 125 mm, POVRCHOVÁ ÚPRAVA: PRÁŠKOVÁ VYPALOVACÍ BARVA KOMAXIT BARVA: HNĚDÁ, dle dveřního křídla	P	1	-	-	-	-	-	-	1
			L	-	-	-	-	-	-	-	0

ZÁMEČNICKÉ VÝROBKY

Stavba:	Investor:	Zakázka číslo:	SO:	Stupeň:	Datum:	Vypracoval:	Zpracovatel projektu:	Číslo přílohy:
Rekonstrukce obj. Na Hradě 5 UP v Olomouci	Univerzita Palackého v Olomouci Křížkovského 8 771 47 Olomouc	2 0194 011-4		DPS	12/2015	Ing. Kopřivová	INTAR a.s., Bezručova 81/17a, 602 00 Brno	03

OZNAČENÍ	SCHÉMA	POPIS	PODLAŽÍ	1PP	1NP	2NP	3NP	4NP	5NP	STŘ	CELK
Z 04		OCELOVÁ ZÁRUBEŇ PRO ZDĚNÉ PŘÍČKY ROZMĚR: 900x1970 mm POPIS: OCELOVÁ ZÁRUBEŇ Z ŽÁROVĚ POZINKOVANÉHO PLECHU TL. 1,5 mm, S POLODRÁŽKOU, LEVÁ NEBO PRAVÁ, SE TŘEMI STAVITELNÝMI ZÁVĚSY A TĚSNĚNÍM Z PVC, S PODLAHOVÝM ZAPUŠTĚNÍM, DO ZDĚNÉ PŘÍČKY TL. 125 mm, POVRCHOVÁ ÚPRAVA: PRÁŠKOVÁ VYPALOVACÍ BARVA KOMAXIT BARVA: HNĚDÁ, dle dveřního křídla	P	2	-	-	-	-	-	-	2
			L	-	-	-	-	-	-	-	0
Z 05		STAVEBNÍ POUZDRO PRO POSUVNÉ DVEŘE ROZMĚR POUZDRA: 1545x2060x82 mm ROZMĚR DVEŘÍ: 700x1970 mm STAVEBNÍ OTVOR: 1585x2080 mm POPIS: STAVEBNÍ POUZDRO PRO JEDNOKŘÍDLOVÉ POSUVNÉ DVEŘE, DO ZDĚNÉ PŘÍČKY tl. 125 mm MATERIÁL: POZINKOVANÝ PLECH		1	-	-	-	-	-	-	1
Z 06		STAVEBNÍ POUZDRO PRO POSUVNÉ DVEŘE ROZMĚR POUZDRA: 1745x2060x82 mm ROZMĚR DVEŘÍ: 800x1970 mm STAVEBNÍ OTVOR: 1945x2060 mm POPIS: STAVEBNÍ POUZDRO PRO JEDNOKŘÍDLOVÉ POSUVNÉ DVEŘE, DO SDK PŘÍČKY tl. 150 mm MATERIÁL: POZINKOVANÝ PLECH		-	-	-	-	-	1	-	1

ZÁMEČNICKÉ VÝROBKY

Stavba:	Investor:	Zakázka číslo:	SO:	Stupeň:	Datum:	Vypracoval:	Zpracovatel projektu:	Číslo přílohy:
Rekonstrukce obj. Na Hradě 5 UP v Olomouci	Univerzita Palackého v Olomouci Křížkovského 8 771 47 Olomouc	2 0194 011-4		DPS	12/2015	Ing. Kopřivová	INTAR a.s., Bezručova 81/17a, 602 00 Brno	04

OZNAČENÍ	SCHÉMA	POPIS	PODLAŽÍ	1PP	1NP	2NP	3NP	4NP	5NP	STŘ	CELK
Z 07		**OCELOVÁ ZÁRUBEŇ PRO ZDĚNÉ PŘÍČKY** ROZMĚR: 800x1970 mm POPIS: OCELOVÁ ZÁRUBEŇ Z ŽÁROVĚ POZINKOVANÉHO PLECHU TL. 1,5 mm, S POLODRÁŽKOU, LEVÁ NEBO PRAVÁ, SE TŘEMI STAVITELNÝMI ZÁVĚSY A TĚSNĚNÍM Z PVC, S PODLAHOVÝM ZAPUŠTĚNÍM, DO ZDĚNÉ PŘÍČKY TL. 125 mm, POVRCHOVÁ ÚPRAVA: PRÁŠKOVÁ VYPALOVACÍ BARVA KOMAXIT BARVA: PERLOVĚ BÍLÁ, RAL 1013	P	1	-	-	-	-	-	-	1
			L	-	-	-	-	-	-	-	0
Z 08	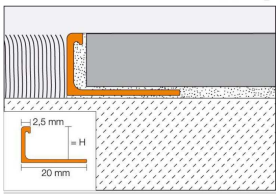	**PODLAHOVÁ DĚLÍCÍ LIŠTA** POPIS: HLOUBKOVÁ DĚLÍCÍ LIŠTA K DLAŽBĚ S PRAVOÚHLÝM PŘECHODEM MEZI KOTVENÍM A UKONČOVACÍM RAMENEM POVRCHOVÁ ÚPRAVA: NEREZ VÝŠKA (H): 10 mm DÉLKA: 1250 mm		1	-	-	-	-	-	-	1
		VÝŠKA (H): 10 mm DÉLKA: 800 mm		-	2	2	2	2	1	-	9
Z 09	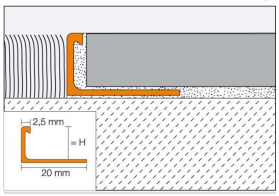	**PODLAHOVÁ DĚLÍCÍ LIŠTA** POPIS: HLOUBKOVÁ DĚLÍCÍ LIŠTA K DLAŽBĚ S PRAVOÚHLÝM PŘECHODEM MEZI KOTVENÍM A UKONČOVACÍM RAMENEM POVRCHOVÁ ÚPRAVA: NEREZ VÝŠKA (H): 12,5 mm DÉLKA: 900 mm		1	-	-	-	-	-	-	1
Z 10	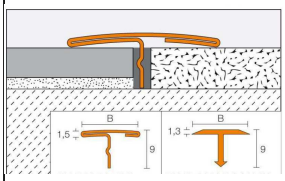	**PODLAHOVÁ PŘECHODOVÁ LIŠTA** POPIS: PŘECHODOVÁ LIŠTA VE TVARU "T", PRO VYTVOŘENÍ PŘECHODU MEZI STEJNĚ VYSOKÝMI PODLAHOHOVÝMI KRYTINAMI (Spára mezi podlahovými krytinami se vyplní montážním lepidlem, svislé rameno přechodového profilu se vtlačí do spáry.) POVRCHOVÁ ÚPRAVA: HLINÍK PŘÍRODNÍ, MATNĚ ELOXOVANÝ VÝŠKA (H): 25 mm DÉLKA: 800 mm		1	-	-	-	-	-	-	1
		900 mm		1	-	-	-	-	-	-	1

ZÁMEČNICKÉ VÝROBKY

Stavba:	Investor:	Zakázka číslo:	SO:	Stupeň:	Datum:	Vypracoval:	Zpracovatel projektu:	Číslo přílohy:
Rekonstrukce obj. Na Hradě 5 UP v Olomouci	Univerzita Palackého v Olomouci Křížkovského 8 771 47 Olomouc	2 0194 011-4		DPS	12/2015	Ing. Kopřivová	INTAR a.s., Bezručova 81/17a, 602 00 Brno	05

OZNAČENÍ	SCHÉMA	POPIS	PODLAŽÍ							
				1PP	1NP	2NP	3NP	4NP	5NP	STŘ	CELK
Z 11		**PŮDNÍ SCHODY SKLÁDACÍ S HORNÍM VÍKEM** ROZMĚR: 1400x700 mm POPIS: PROTIPOŽÁRNÍ KOVOVÉ SKLÁDACÍ PŮDNÍ SCHODY S KOVOVÝM OBVODOVÝM RÁMEM (v. 100mm) A DŘEVĚNÝM OBVODOVÝM RÁMEM (v. 320mm), s TEPELNOU IZOLACÍ VE SPODNÍM VÍKU I HORNÍM VÍKU, U = 0,21 W/m2*K, HORNÍ VÍKO S POVRCHEM Z MĚDĚNÉHO PLECHU PROHNUTÉHO DO PSANÍČKA, RÁM Z MĚDĚNÉHO PLECHU, OVLÁDÁNÍ RUČNÍ, HORNÍ VÍKO OTEVÍRAVÉ DO STRANY POŽÁRNÍ ODOLNOST: EI 30 POVRCHOVÁ ÚPRAVA: PRÁŠKOVÁ BARVA BARVA: BÍLÁ ZÁMEK: UZAMYKÁNÍ SPODNÍHO VÍKA KOVÁNÍ: SKRYTÉ PANTY		-	-	-	-	-	1	-	1

PŮDNÍ SCHODY

HORNÍ VÍKO - otevírání do boku

ZÁMEČNICKÉ VÝROBKY

Stavba:	Investor:	Zakázka číslo:	SO:	Stupeň:	Datum:	Vypracoval:	Zpracovatel projektu:	Číslo přílohy:
Rekonstrukce obj. Na Hradě 5 UP v Olomouci	Univerzita Palackého v Olomouci Křížkovského 8 771 47 Olomouc	2 0194 011-4		DPS	12/2015	Ing. Kopřivová	INTAR a.s., Bezručova 81/17a, 602 00 Brno	06

OZNAČENÍ	SCHÉMA	POPIS	PODLAŽÍ							
				1PP	1NP	2NP	3NP	4NP	5NP	STŘ	CELK
Z 12		**NEREZOVÝ POKLOP S VNITŘNÍ VÝZTUŽÍ** POPIS: ŠACHTOVÝ POKLOP S VNITŘNÍ VÝZTUŽÍ PRO DODATEČNÉ DOBETONOVÁNÍ BETONEM C20/25, S TĚSNĚNÍM, VODOTĚSNÝ, PLYNOTĚSNÝ, POVRCH DOPLNIT KERAMICKOU DLAŽBOU, UZAMYKATELNÝ TYP PODLAHY: KERAMICKÁ DLAŽBA VELKOFORMÁTOVÁ, 600x600x10 mm - ozn. skladby A3 MATERIÁL RÁMU: NEREZ ROZMĚRY VNĚJŠÍ: 736 x 736 mm ROZMĚRY VNITŘNÍ: 600 x 600 mm VÝŠKA POKLOPU: 75 mm HMOTNOST POKLOPU: 19,5 kg (bez výplně) ZATÍŽENÍ: 12,5 t, třída B 125 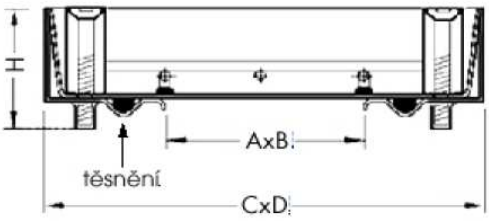		2	-	-	-	-	-	-	2
Z 13		**REVIZNÍ DVÍŘKA DO ZDIVA** POPIS: REVIZNÍ DVÍŘKA PRO UCHYCENÍ DO ZDIVA RÁM DVÍŘEK Z HLINÍKOVÝCH PROFILŮ , VÝPLŇ ZE SÁDROKARTONOVÉ DESKY, DVÍŘKA SE ZAPUŠTĚNOU DESKOU O 2,5 mm PRO POUŽITÍ ŠTUKOVÉ OMÍTKY, SE ZÁMKEM ROZMĚRY: 400 x 600 mm POVRCHOVÁ ÚPRAVA RÁMU: PRÁŠKOVÁ VYPALOVACÍ BARVA KOMAXIT RAL 9010 - BÍLÁ, MAT POVRCHOVÁ ÚPRAVA DVÍŘEK: SDK DESKA BÍLÁ		1	2	2	2	2	-	-	9
Z 14		**REVIZNÍ DVÍŘKA DO SDK SYSTÉMŮ** POPIS: REVIZNÍ DVÍŘKA URČENA PRO MONTÁŽ DO SÁDROKARTONOVÝCH SYSTÉMŮ, RÁM DVÍŘEK Z HLINÍKOVÝCH PROFILŮ , VÝPLŇ ZE SÁDROKARTONOVÉ DESKY, SE ZÁMKEM ROZMĚRY: 400 x 600 mm POVRCHOVÁ ÚPRAVA RÁMU: PRÁŠKOVÁ VYPALOVACÍ BARVA KOMAXIT RAL 9010 - BÍLÁ, MAT POVRCHOVÁ ÚPRAVA DVÍŘEK: SDK DESKA BÍLÁ		-	-	-	-	-	2	-	2

ZÁMEČNICKÉ VÝROBKY

Stavba:	Investor:	Zakázka číslo:	SO:	Stupeň:	Datum:	Vypracoval:	Zpracovatel projektu:	Číslo přílohy:
Rekonstrukce obj. Na Hradě 5 UP v Olomouci	Univerzita Palackého v Olomouci Křížkovského 8 771 47 Olomouc	2 0194 011-4		DPS	12/2015	Ing. Kopřivová	INTAR a.s., Bezručova 81/17a, 602 00 Brno	07

Z/15

NÁKRES KABELOVÝCH TRAS PRO JEDNO OKNO:

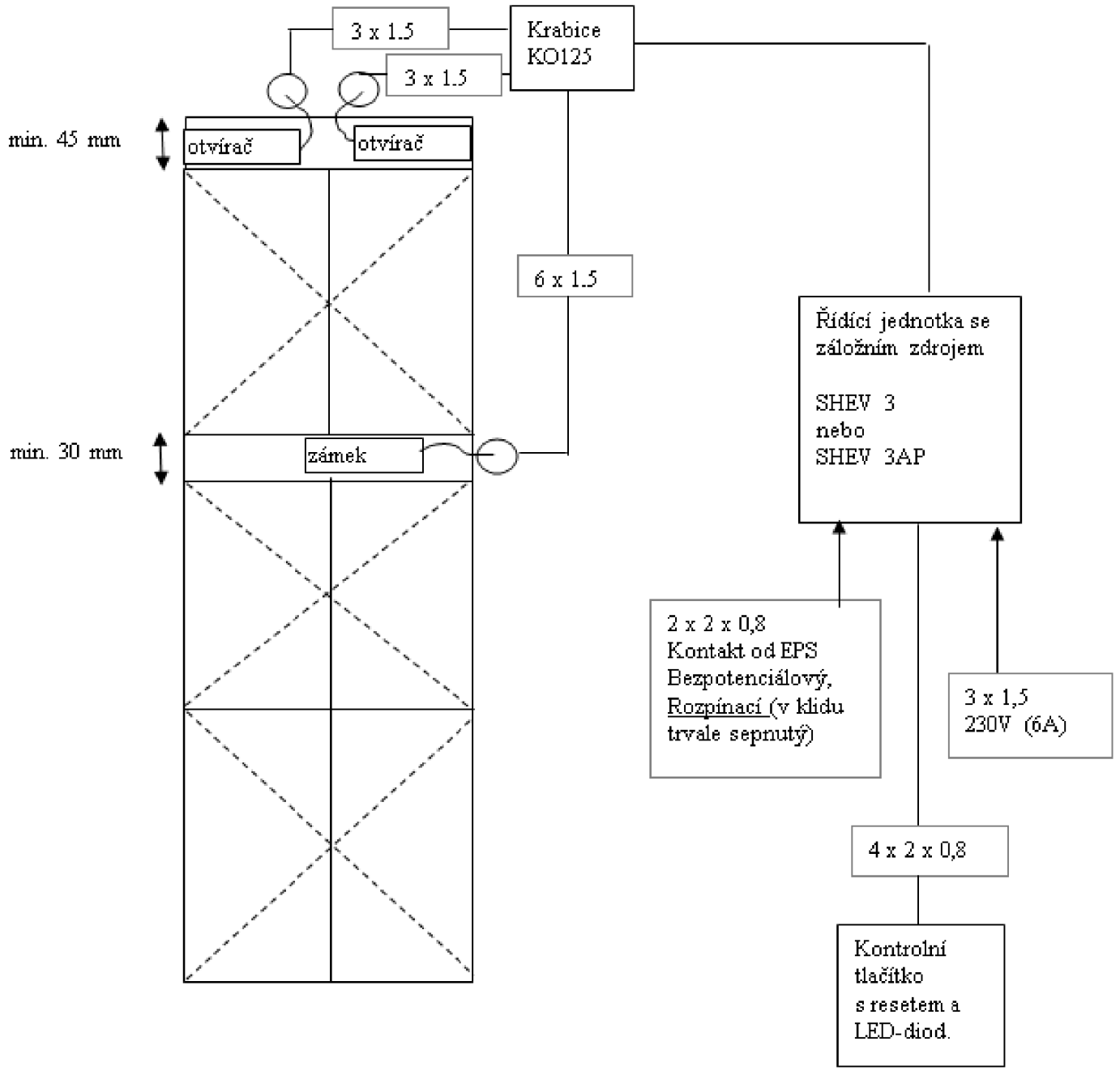

OZNAČENÍ	SCHÉMA	POPIS	PODLAŽÍ							CELK
				1PP	1NP	2NP	3NP	4NP	5NP	STŘ	
		POHON K OTEVŘENÍ OKEN V CHÚC		-	-	-	-	3	-	-	3

POPIS: ZAŘÍZENÍ PRO OTEVÍRÁNÍ HORNÍCH KŘÍDEL V CHÚC (SCHODIŠTĚ) PRO ODVOD KOUŘE,

Vybavení pro 1 okno:

- 2x ŠTĚRBINOVÝ POHON EA-L/S - 24VDC, 500N
- 2x KONZOLE PRO OTVÍRAČ
- 2x ZÁMEK
- 1x ZPOŽĎOVAČ (ZAJISTÍ KASKÁDOVÉ OTEVÍRÁNÍ KŘÍDEL)
- 1x ŘÍDÍCÍ JEDNOTKA SE ZÁLOŽNÍM ZDROJEM,
- 1x KONTROLNÍ TLAČÍTKO S RESETEM A LED - DIODOU

POVRCHOVÁ ÚPRAVA: RAL - OKR SVĚTLÝ (dle rámu křídel)

INSTALAČNÍ MÍSTO: NAHOŘE NA RÁMU KŘÍDLA, nad křídlem je potřeba prostor min. 45 mm a min. 30 mm dole pod křídlem

PŘIPRAVENOST: KABELOVÉ ROZVODY - dodávka SLP

- NA POŽÁRNÍ SYSTÉM MUSÍ BÝT POUŽITA KABELY S NÍZKÝM POŽÁRNÍM RIZIKEM DLE VYHL. 23/2008 SB.
- OTEVÍRAČE MAJÍ FIXNÍ KABEL, A PROTO JE TŘEBA PŘIPRAVIT PŘIPOJOVACÍ KRABICE NEBO TRASU PRO OTEVÍRAČE (HUSÍ KRK S PROTAHOVACÍM KABELEM APOD.)
- PRO ZPOŽĎOVAČ JE TŘEBA PŘIPRAVIT KRABICI VĚTŠÍ NEŽ KLASICKOU.

TYP ŘÍDÍCÍ JEDNOTKY:

- rozměr. 245 x 180 x 111 mm - nepohledový box
- šedý plastový box - instalace do niky ve zdivu, po vrchní víko zasekat
- kabelové vstupy shora, z boků, zdola

KONTROLNÍ TLAČÍTKO:

- SLOUŽÍ PRO VIZUÁLNÍ KONTROLU SYSTÉMU,
- LED-diody informují o stavu systému,
- rozměr: 130x13x32 mm,
- instalace do niky ve zdivu

ZÁMEČNICKÉ VÝROBKY

Stavba:	Investor:	Zakázka číslo:	SO:	Stupeň:	Datum:	Vypracoval:	Zpracovatel projektu:	Číslo přílohy:
Rekonstrukce obj. Na Hradě 5 UP v Olomouci	Univerzita Palackého v Olomouci Křížkovského 8 771 47 Olomouc	2 0194 011-4		DPS	12/2015	Ing. Kopřivová	INTAR a.s., Bezručova 81/17a, 602 00 Brno	08

OZNAČENÍ	SCHÉMA	POPIS	PODLAŽÍ							
				1PP	1NP	2NP	3NP	4NP	5NP	STŘ	CELK
Z 16		**OVLÁDÁNÍ ROLETY Za/02** UMÍSTĚNÍ: m.č. 1.12 (učebna) POPIS: ZAŘÍZENÍ PRO OVLÁDÁNÍ INTERIÉROVÉ ROLETY S ELEKTRICKÝM POHONEM, OVLÁDÁNÍ EPS - PŘI VYHLÁŠENÍ POŽÁRNÍHO POPLACHU SE ROLETA OTEVŘE, VYBAVENÍ: - 1x ZÁLOŽNÍ ZDROJ (235x390x110 mm - INSTALACE DO NIKY VE ZDIVU) - 1x ŘÍDÍCÍ JEDNOTKA, - 1x KONTROLNÍ TLAČÍTKO (PŘÍJEM EPS, VYPÍNAČ NA STĚNĚ)		-	1	-	-	-	-	-	1
Z 17	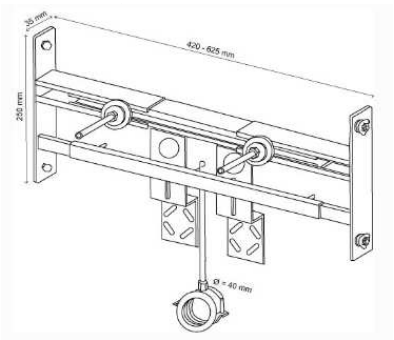	**RÁM DO SÁDROKARTONU PRO UMÝVADLO** POPIS: MONTÁŽNÍ RÁM DO SÁDROKARTUNU PRO UMÝVADLA SE STOJÁNKOVOU BATERIÍ, DO OSOVÝCH VZDÁLENOSTÍ CW PROFILŮ 420-625 mm, PŘIPEVNĚNÍ K CW PROFILŮM POMOCÍ ŠROUBŮ M8 S KŘÍDLOVÝMI MATKAMI POUŽITÍ: PRO PŘIPEVNĚNÍ UMÝVADEL, PISOÁRŮ, WC A ODPOVÍDAJÍCÍHO ELEKTRONICKÉHO OVLÁDÁNÍ POVRCHOVÁ ÚPRAVA: ŽLUTÝ ZINKOCHROMÁT		-	-	-	-	-	16	-	16
Z 18		**REGÁLOVÝ SYSTÉM** DVOUPODLAŽNÍ POLICOVÁ KONSTRUKCE SLOŽENÁ Z POLICOVÝCH REGÁLŮ, PODLAHY A SCHODŮ. POLICOVÉ RÁMY JSOU SESTAVENY Z PROFILOVÝCH RÁMŮ A OCELOVÝCH POLIC, POLICE JSOU ULOŽENY NA HÁČKY. RÁMY MAJÍ RASTROVÝ SYSTÉM OTVORŮ, KTERÝ UMOŽŇUJE POSUNUTÍ POLIC PO 20 mm. STABILITU REGÁLOVÉHO POLE ZAJIŠŤUJÍ DIAGONÁLNÍ KŘÍŽE, RÁMA SE KOTVÍ DO PODLAHY, STOJINY JSOU OPATŘENY PATKAMI. POVRCHOVÁ ÚPRAVA: STOJINY (RÁMY) REGÁLŮ - LAKOVÁNY BARVOU, RAL 7016 ŠEDOČERNÁ POLICE - POZINKOVÁNY PODLAHA - Z OSB DESEK TL. 22mm, ULOŽENA NA NOSNÉ OCELOVÉ KONSTRUKCI, NÁŠLAPNÁ VRSTVA PODLAHY BUDE Z PŘÍRODNÍHO LINOLEA V ODSTÍNU ORANŽOVÉM (MANDARINSKÁ). POCHŮZÍ PODLAHA JE V ULIČKÁCH MEZI REGÁLY. VOLNÝ PROSTOR GALERIE MUSÍ BÝT CHRÁNĚN ZÁBRADLÍM A OKOPOVÝM PLECHEM. VSTUPY JSOU Z M.Č. P.02 A P.04 (ÚROVEŇ PODLAHY NA KÓTĚ -3,240) NA SNÍŽENOU ČÁST PODLAHY GALERIE, Z PODESTY JE PŘÍSTUP PO SCHODIŠTI DO SPODNÍHO PATRA A ZÁROVEŇ PO 3 SCHODIŠŤOVÝCH STUPNÍCH DO PATRA GALERIE. SCHODIŠTĚ MUSÍ BÝT OPATŘENO ZÁBRADLÍM min. v. 900 mm. v OBOU PATRECH SKLADU MUSÍ BÝT DODRŽENA PODCHODNÁ VÝŠKA min. 2100mm (KROMĚ PROSTORU POD SNÍŽENOU PODLAHOU, KDE BUDE VÝŠKA cca 1530 mm). SCHÉMA - viz v.č. 51		1	-	-	-	-	-	-	1

ZÁMEČNICKÉ VÝROBKY

Stavba:	Investor:	Zakázka číslo:	SO:	Stupeň:	Datum:	Vypracoval:	Zpracovatel projektu:	Číslo přílohy:
Rekonstrukce obj. Na Hradě 5 UP v Olomouci	Univerzita Palackého v Olomouci Křížkovského 8 771 47 Olomouc	2 0194 011-4		DPS	12/2015	Ing. Kopřivová	INTAR a.s., Bezručova 81/17a, 602 00 Brno	09

OZNAČENÍ	SCHÉMA	POPIS	PODLAŽÍ							
				1PP	1NP	2NP	3NP	4NP	5NP	STŘ	CELK
Z 19		**DVEŘNÍ ZARÁŽKA** KOVOVÁ DVEŘNÍ ZARÁŽKA CHROMOVANÁ, OPATŘENÁ GUMOVÝM DORAZEM PRŮMĚR ZARÁŽKY: Ø 32 mm VÝŠKA : 43 mm MATERIÁL: CHROM MATNÝ ŠROUBOVANÁ DO PODLAHY, DODÁVKA VČETNĚ KOTEVNÍCH PRVKŮ. POUŽITÍ: ZARÁŽKA V PODLAZE URČUJE MAX. OTEVŘENÍ DVEŘÍ.		25	18	19	25	19	12	-	118
Z 20		**REPASE STÁVAJÍCÍHO SCHODIŠŤOVÉHO ZÁBRADLÍ** POPIS: VNITŘNÍ ZÁBRADLÍ, MADLO DŘEVĚNÉ, LAKOVANÉ, SLOUPKY Z OCELOVÝCH UZAVŘENÝCH ČTVERCOVÝCH PROFILŮ 15x15 mm, OPATŘENÉ PATKAMI, VÝPLŇ ZÁBRADLÍ Z UZAVŘENÝCH OCELOVÝCH ČTVERCOVÝCH PROFILŮ 15x10 mm, VODOROVNÉ PRVKY Z OCELOVÉHO PÁSOVÉHO PROFILU 30x10 mm S ROZŠÍŘENÝMI HRANAMI POVRCHOVÁ ÚPRAVA: 1) ODSTRANĚNÍ STÁVAJÍCÍHO NÁTĚRU, 2) PŘEBROUŠENÍ 3) ZÁKLADNÍ NÁTĚR - 1x 4) VRCHNÍ NÁTĚR - 2x BAREVNOST: NUANCE 0505 (LIST VZORNÍKU 21) S 0505 - Y DŘEVĚNÉ MADLO: - STÁVAJÍCÍ Z DUBOVÉHO MASIVU 1) OČIŠTĚNÍ STARÉHO NÁTĚRU 2) PŘEBROUŠENÍ 3) ZÁKLADNÍ NÁTĚR - 2x jednosložkový lak na vodní bázi 4) VRCHNÍ NÁTĚR - 3x 100% polyuretanový dvousložkový lak na vodní bázi ROZMĚRY A POČET RAMEN:									
		4250 x 1100 mm - ŠIKMÁ ČÁST - 9x		-	3	3	3	-	-	-	9
		3750 (1075) x 1100 mm - LICHOBĚŽNÍKOVÁ ČÁST - 1x		-	1	-	-	-	-	-	1
		3900 (1050) x 1100 mm - LICHOBĚŽNÍKOVÁ ČÁST - 2x		-	-	1	1	-	-	-	2
		2350 x 1100 mm - PŘÍMÁ ČÁST - 7x		-	2	2	2	1	-	-	7
		3710 x 1100 mm - PŘÍMÁ ČÁST - 1x		-	-	-	-	1	-	-	1
		2390 x 1100 mm - PŘÍMÁ ČÁST - 1x		-	-	-	-	1	-	-	1
		POHLED NA STÁVAJÍCÍ VNITŘNÍ ZÁBRADLÍ - viz výkr. č. 48									

ZÁMEČNICKÉ VÝROBKY

Stavba:	Investor:	Zakázka číslo:	SO:	Stupeň:	Datum:	Vypracoval:	Zpracovatel projektu:	Číslo přílohy:
Rekonstrukce obj. Na Hradě 5 UP v Olomouci	Univerzita Palackého v Olomouci Křížkovského 8 771 47 Olomouc	2 0194 011-4		DPS	12/2015	Ing. Kopřivová	INTAR a.s., Bezručova 81/17a, 602 00 Brno	10

OZNAČENÍ	SCHÉMA	POPIS	PODLAŽÍ								CELK
				1PP	1NP	2NP	3NP	4NP	5NP	STŘ	
Z 21	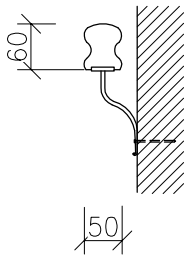	REPLIKA STÁVAJÍCÍHO SCHODIŠŤOVÉHO MADLA - u venkovního schodiště POPIS: REPLIKA VENKOVNÍHO ZÁBRADLÍ, MADLO DŘEVĚNÉ, LAKOVANÉ, cca 50x60 mm, OSEDLANÉ NA PÁSOVINU P5x30 mm, KONZOLY KOVANÉ, OZDOBNÉ, SVISLÁ VÝŠKA KONZOLEK cca 120 mm, vč. KOTVENÍ DO ZDIVA DÉLKY ZÁBRADLÍ cca 2,0 m A 3,2 m POVRCHOVÁ ÚPRAVA - konzolky: - ZÁKLADNÍ NÁTĚR - 1x - VRCHNÍ NÁTĚR - 2x BAREVNOST: NUANCE 0505 (LIST VZORNÍKU 21) S 0505 - Y DŘEVĚNÉ MADLO: VYROBENO Z DUBOVÉHO MASÍVU POVRCHOVÁ ÚPRAVA: - ZÁKLADNÍ NÁTĚR - 2x jednosložkový lak na vodní bázi - VRCHNÍ NÁTĚR - 3x 100% polyuretanový dvousložkový lak na vodní bázi REPLIKA STÁVAJÍCÍHO MADLA - viz výkr. č. 47		1	-	-	-	-	-	-	1

ZÁMEČNICKÉ VÝROBKY

Stavba:	Investor:	Zakázka číslo:	SO:	Stupeň:	Datum:	Vypracoval:	Zpracovatel projektu:	Číslo přílohy:
Rekonstrukce obj. Na Hradě 5 UP v Olomouci	Univerzita Palackého v Olomouci Křížkovského 8 771 47 Olomouc	2 0194 011-4		DPS	12/2015	Ing. Kopřivová	INTAR a.s., Bezručova 81/17a, 602 00 Brno	11

OZNAČENÍ	SCHÉMA	POPIS	PODLAŽÍ							
				1PP	1NP	2NP	3NP	4NP	5NP	STŘ	CELK
Z 22		MADLO KE VSTUPNÍMU SCHODIŠTI - m.č. 1.07		-	2	-	-	-	-	-	2

POPIS:
DŘEVĚNÉ MADLO KE VSTUPNÍMU SCHODIŠTI Z DUBOVÉHO MASÍVU Ø 50 mm,
OSEDLANÉ NA PÁSOVINU P5/25 mm
KOTEVNÍ TYČ Ø10 mm, KOTEVNÍ DESKA P5-40/40, KRYTKA PL 2, Ø80 mm
KOTVENO DO ZDIVA NA HMOŽDINKY

MATERIÁL (PRO 1 ks):
- DUBOVÉ MADLO Ø50 - 3200 mm - 1 ks
- PÁSOVINA PL5/25 - 3200 mm (0,98 kg/m) - 1ks
- Ø10 - 180 mm (0,617 kg/m) - 3 ks
- PÁSOVINA PL5-40/40 mm (1,57 kg/m) - 3 ks
- KRYTKA PL 2 ,Ø 80 mm (15,80 kg/m2) - 3 ks

HMOTNOST 1 KS: cca 4,50 kg
HMOTNOST CELKEM: cca 9,00 kg

POVRCHOVÁ ÚPRAVA - konzolky:
- ZÁKLADNÍ NÁTĚR - 1x
- VRCHNÍ NÁTĚR - 2x

BAREVNOST: ČERNÁ, MAT, RAL 9005

DŘEVĚNÉ MADLO:
VYROBENO Z DUBOVÉHO MASÍVU
POVRCHOVÁ ÚPRAVA:
- ZÁKLADNÍ NÁTĚR - 2x jednosložkový lak na vodní bázi
- VRCHNÍ NÁTĚR - 3x 100% polyuretanový dvousložkový lak na vodní bázi

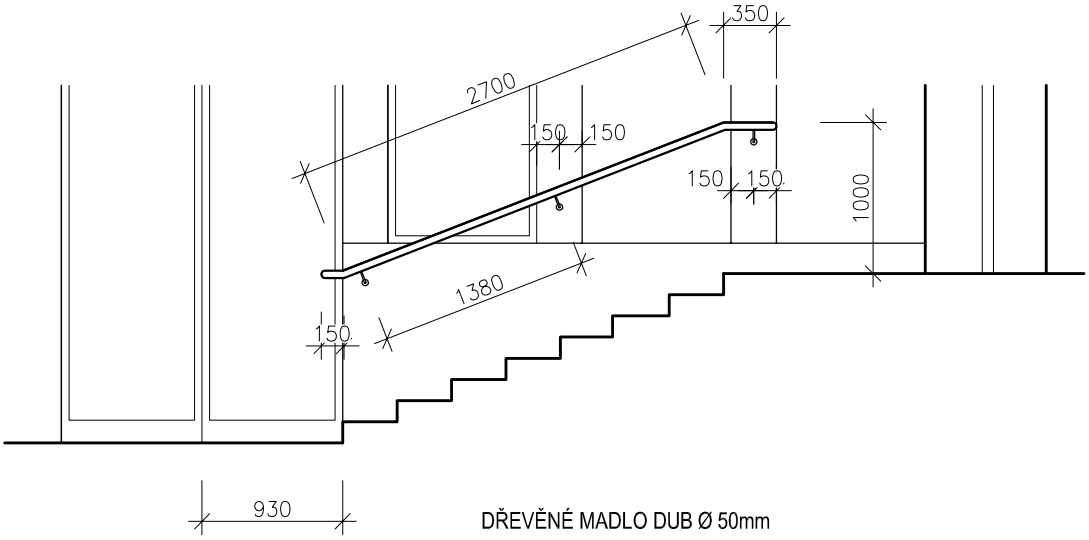

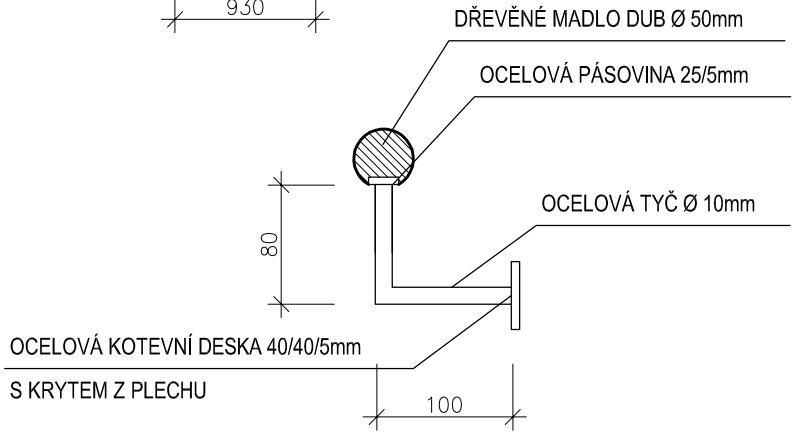

ZÁMEČNICKÉ VÝROBKY

Stavba:	Investor:	Zakázka číslo:	SO:	Stupeň:	Datum:	Vypracoval:	Zpracovatel projektu:	Číslo přílohy:
Rekonstrukce obj. Na Hradě 5 UP v Olomouci	Univerzita Palackého v Olomouci Křížkovského 8 771 47 Olomouc	2 0194 011-4		DPS	12/2015	Ing. Kopřivová	INTAR a.s., Bezručova 81/17a, 602 00 Brno	12

OZNAČENÍ	SCHÉMA	POPIS	PODLAŽÍ							
				1PP	1NP	2NP	3NP	4NP	5NP	STŘ	CELK
Z 23	ZÁBRADLÍ PRO VYROVNÁVACÍ SCHODIŠTĚ - m.č. 5.21			-	-	-	-	-	1	-	1
Z 24	MADLO PRO VYROVNÁVACÍ SCHODIŠTĚ - m.č. 5.21			-	-	-	-	-	1	-	1

ZÁBRADLÍ PRO VYROVNÁVACÍ SCHODIŠTĚ - m.č. 5.21

POPIS:
SCHODIŠŤOVÍ ZÁBRADLÍ Z TRUBKY TR Ø44,5/3,2 mm,
VODOROVNÁ PŘÍČEL TR Ø20/2 mm, KRYTKA PL 2, Ø80 mm
SLOUPKY ZAKOTVENY DO PODEZDÍVKY STUPNĚ

MATERIÁL: TR Ø44,5/3,2 - 3300 mm (3,26 kg/m) - 1ks
TR Ø20/2 - 1100 mm (0,888 kg/m) - 3 ks
PL 2 ,Ø 80 mm (15,80 kg/m2) - 2 ks

HMOTNOST CELKEM: cca 16,0 kg

POVRCHOVÁ ÚPRAVA: NEREZ

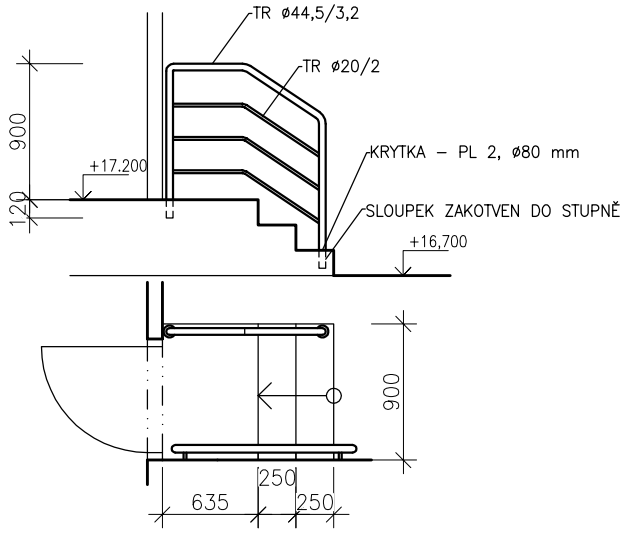

MADLO PRO VYROVNÁVACÍ SCHODIŠTĚ - m.č. 5.21

POPIS:
MADLO KE SCHODIŠTI Z TRUBKY TR Ø44,5/3,2 mm, KOTEVNÍ
TYČ Ø10 mm, KOTEVNÍ DESKA P5-40/40, KRYTKA PL 2, Ø80 mm
KOTVENO DO SDK PŘÍČKY A DO ZDIVA NA HMOŽDINKY

MATERIÁL: TR Ø44,5/3,2 - 1320 mm (3,26 kg/m) - 1ks
Ø10 - 180 mm (0,617 kg/m) - 2 ks
PL5-40/40mm (1,57 kg/m) - 2 ks
PL 2 ,Ø 80 mm (15,80 kg/m2) - 2 ks

HMOTNOST CELKEM: cca 5,00 kg

POVRCHOVÁ ÚPRAVA: NEREZ

POZNÁMKA: DODÁVKA VČETNĚ VYZTUŽENÍ SDK PŘÍČKY

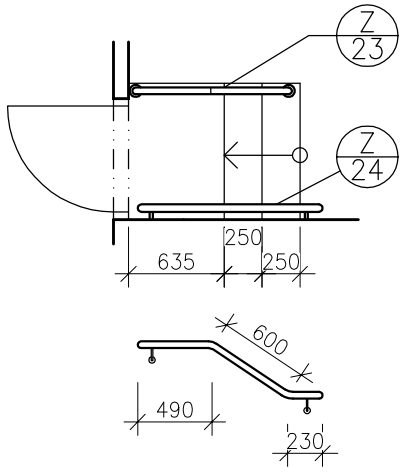

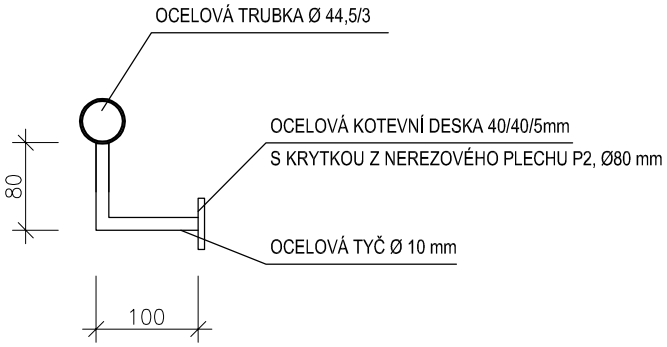

ZÁMEČNICKÉ VÝROBKY

Stavba:	Investor:	Zakázka číslo:	SO:	Stupeň:	Datum:	Vypracoval:	Zpracovatel projektu:	Číslo přílohy:
Rekonstrukce obj. Na Hradě 5 UP v Olomouci	Univerzita Palackého v Olomouci Křížkovského 8 771 47 Olomouc	2 0194 011-4		DPS	12/2015	Ing. Kopřivová	INTAR a.s., Bezručova 81/17a, 602 00 Brno	13

OZNAČENÍ	SCHÉMA	POPIS	PODLAŽÍ							
				1PP	1NP	2NP	3NP	4NP	5NP	STŘ	CELK
Z 25	MADLO PRO VYROVNÁVACÍ SCHODIŠTĚ - m.č. 5.23			-	-	-	-	-	1	-	1
Z 26	PŘECHODOVÝ PROFIL			-	87,00 m	112,40 m	31,40 m	147,40 m	-	-	378,20 m

MADLO PRO VYROVNÁVACÍ SCHODIŠTĚ - m.č. 5.23

POPIS:
MADLO KE SCHODIŠTI Z TRUBKY TR Ø44,5/3,2 mm, KOTEVNÍ TYČ Ø10 mm, KOTEVNÍ DESKA P5-40/40, KRYTKA PL 2, Ø80 mm KOTVENO DO ZDIVA NA HMOŽDINKY

MATERIÁL: TR Ø44,5/3,2 - 1100 mm (3,26 kg/m) - 1ks
Ø10 - 180 mm (0,617 kg/m) - 2 ks
PL5-40/40mm (1,57 kg/m) - 2 ks
PL 2 ,Ø 80 mm (15,80 kg/m2) - 2 ks

HMOTNOST CELKEM: cca 4,50 kg

POVRCHOVÁ ÚPRAVA: NEREZ

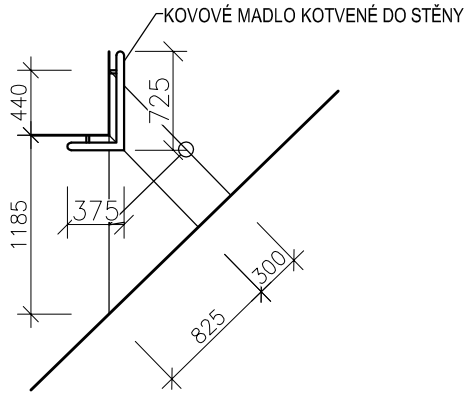

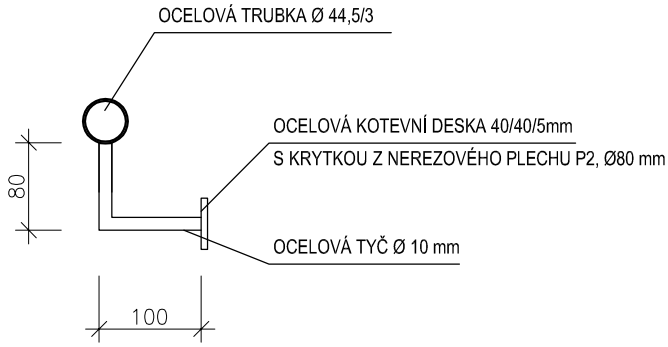

PŘECHODOVÝ PROFIL

PRO NAPOJENÍ SÁDROKARTONOVÉHO PODHLEDU LEMUJÍCÍHO MÍSTNOST A AKUSTICKÉHO PODHLEDU, SYSTÉMOVÝ PRVEK
BARVA: ČERNÁ, MAT
CELKOVÁ DÉLKA: 387,20 m

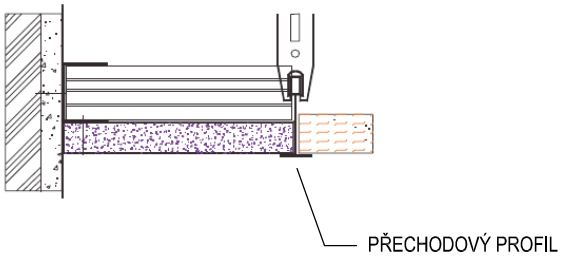

ZÁMEČNICKÉ VÝROBKY

Stavba:	Investor:	Zakázka číslo:	SO:	Stupeň:	Datum:	Vypracoval:	Zpracovatel projektu:	Číslo přílohy:
Rekonstrukce obj. Na Hradě 5 UP v Olomouci	Univerzita Palackého v Olomouci Křížkovského 8 771 47 Olomouc	2 0194 011-4		DPS	12/2015	Ing. Kopřivová	INTAR a.s., Bezručova 81/17a, 602 00 Brno	14

Z/27

VÝZTUHA DO SÁDROKARTONOVÉ PŘÍČKY

POPIS: NOSNÁ OCELOVÁ KONSTRUKCE DO SDK PŘÍČKY PRO UCHYCENÍ SEDAČEK V CHODBĚ 5.NP

MATERIÁL: SVAŘOVANÁ KONSTRUKCE Z OCELOVÝCH PROFILŮ HEB 100 A UPE 100 KOTVENO DO DŘEVĚNÝCH PODLAHOVÝCH TRÁMŮ 80x240mm POMOCÍ ZÁVITOVÝCH TYČÍ M12 VLEPENÝCH DO DŘEVĚNÝCH TRÁMŮ (kotveno ke každému druhému trámu po vzdál. cca 830 mm)

POVRCHOVÁ ÚPRAVA: 1x ZÁKLADNÍ NÁTĚR

HMOTNOST CELKOVÁ: cca 1432,0 kg

POZNÁMKA:

TVAR OCELOVÉ KONSTRUKCE JE NUTNO PŘIZPŮSOBIT DLE TYPU DODANÉ SEDAČKY A JEJÍHO ZPŮSOBU KOTVENÍ !!!

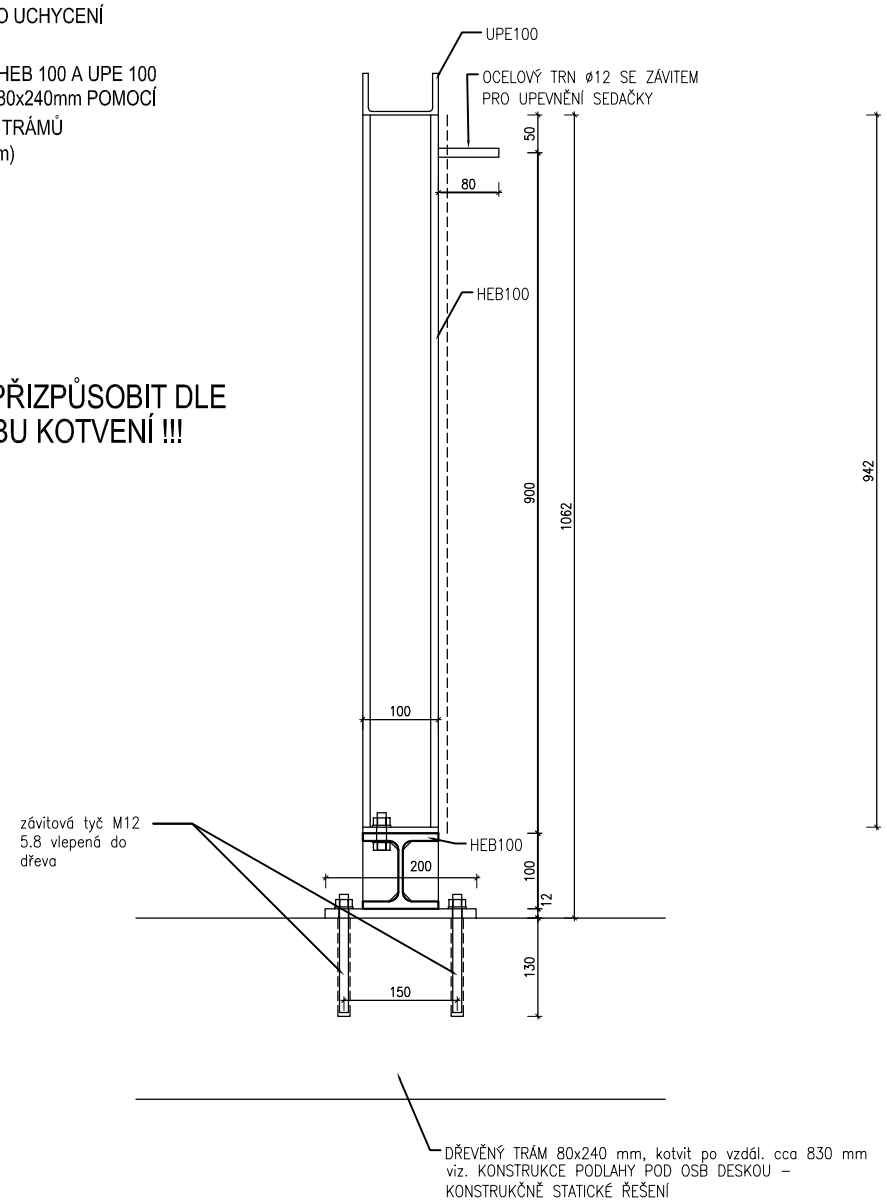

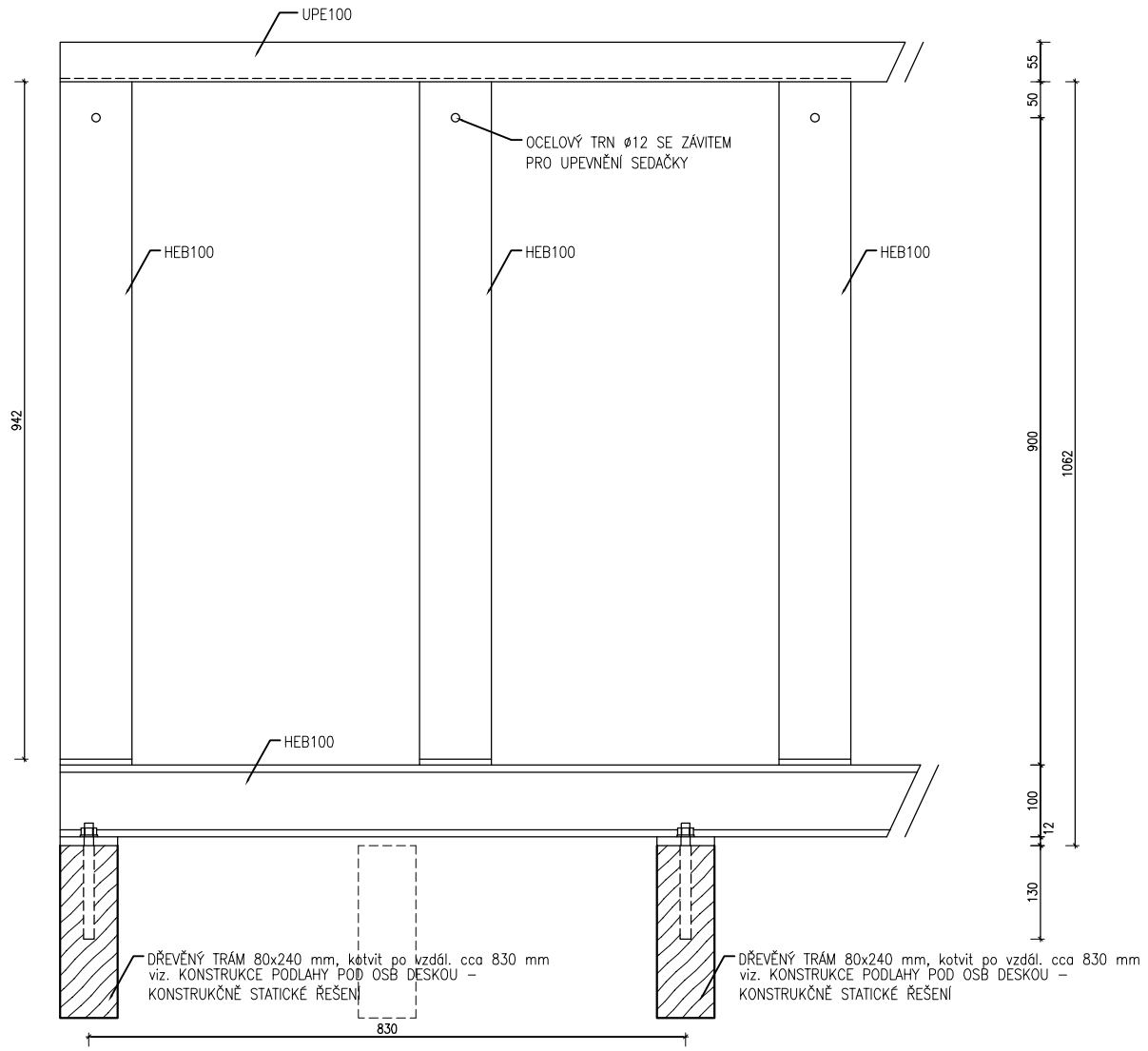

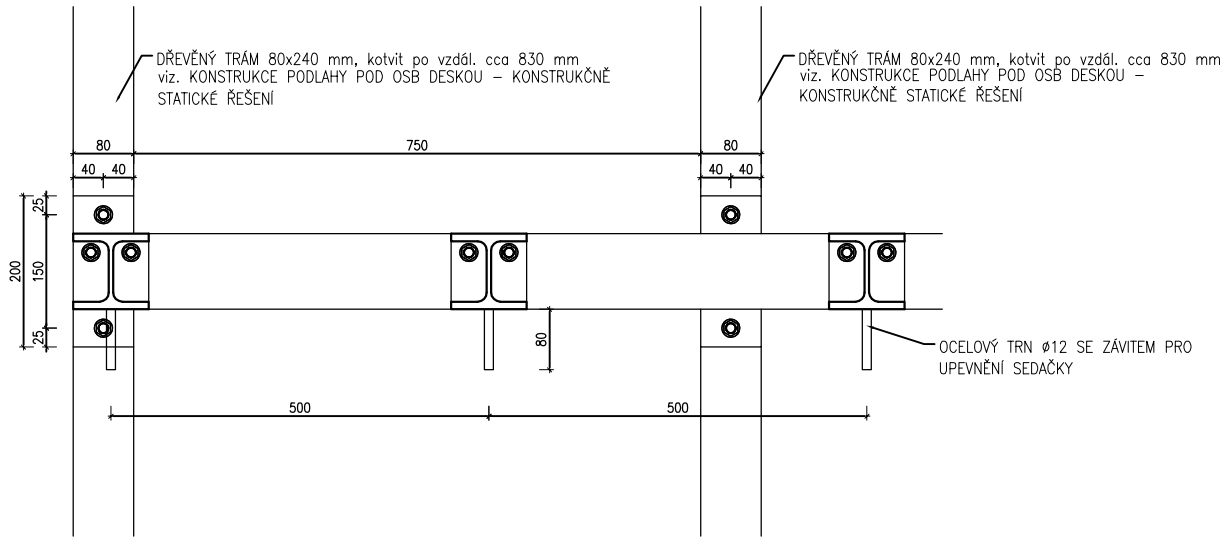

OCEL. KONSTRUKCE Z/27- 4.NP+5.NP

Pol.	Profil	délka, plocha /1ks	ks	délka celk.	hmotnost (kg) m, m2	hmotnost (kg) celkem
1	HEB 100	0,942	34	32.028	20,4	653.371
2	HEB 100 (4NP)	8	1	8.000	20,4	163.200
3	HEB 100 (5NP)	12,41	1	12.410	20,4	253.164
4	IPE 100 (4NP)	8	1	8.000	8,10	64.800
5	IPE 100 (5NP)	12,4	1	12.400	8,10	100.440
6	PL 100x12	0,1	34	3.400	9,42	32.028
7	PL 80x12	0,2	23	4.600	7,54	34.684
8	ø12 se závitem	0,08	34	2.720	0,888	2.415
9	závitová tyč M12, 5,8	0,16	46	7.360	0,888	6.536
					hmotnost (kg)	1301.687
					sváry a spojovací materiál 10%	130.169
					celková hmotnost 1ks	1431.856

ZÁMEČNICKÉ VÝROBKY

Stavba:	Investor:	Zakázka číslo:	SO:	Stupeň:	Datum:	Vypracoval:	Zpracovatel projektu:	Číslo přílohy:
Rekonstrukce obj. Na Hradě 5 UP v Olomouci	Univerzita Palackého v Olomouci Křížkovského 8 771 47 Olomouc	2 0194 011-4		DPS	12/2015	Ing. Kopřivová	INTAR a.s., Bezručova 81/17a, 602 00 Brno	15

Z/28

SKLENĚNÉ ZÁBRADLÍ KE SCHODIŠTI 4.-5.NP

POPIS:
ZÁBRADLÍ KE SCHODIŠTI Z BEZPEČNOSTNÍHO VRSTVENÉHO SKLA, TL. 21 mm,
KOTVENÉ K OCELOVÉ KONSTRUKCI POMOCÍ NEREZOVÝCH ŠROUBŮ M16, S NEREZOVOU KRYTKOU,
MADLO KE SCHODIŠTI DŘEVĚNÉ - DUB Ø50 MM, NASAZENÉ NA SKLENĚNÉ VÝPLNI, VČETNĚ TĚSNĚNÍ

MATERIÁL:
BEZPEČNOSTNÍ VRSTVENÉ SKLO tl. 2x6 mm - cca 34,0 m2
MADLO DŘEVĚNÉ - DUB Ø50 mm - cca 25,50 m

a - ŠIKMÁ ČÁST - 2x

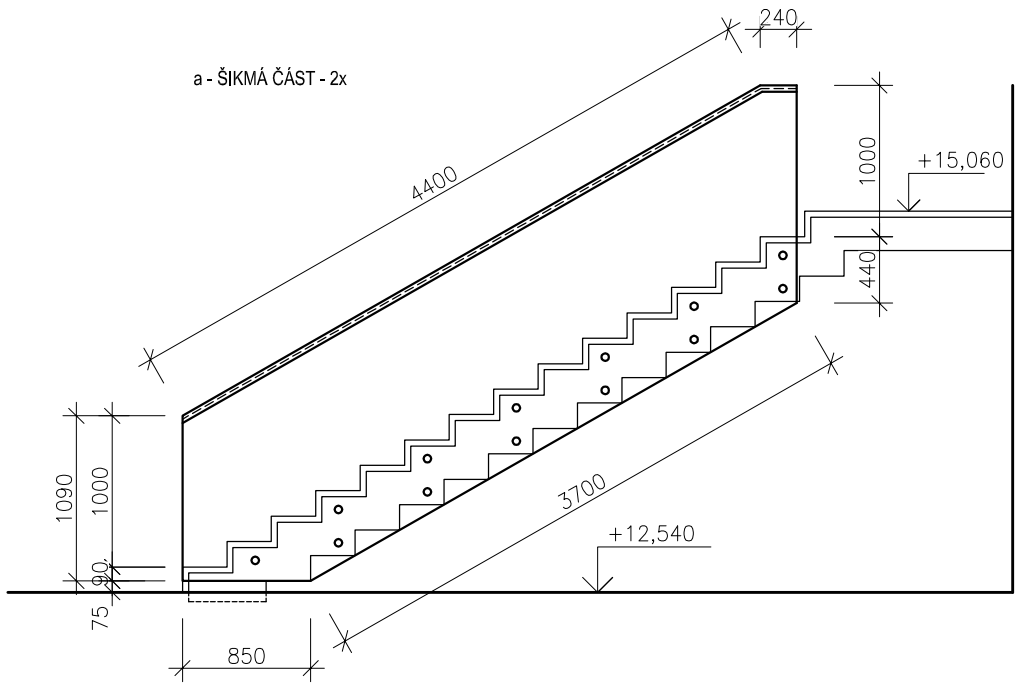

ILUSTRAČNÍ FOTO

f - ŠIKMÁ ČÁST - 1x

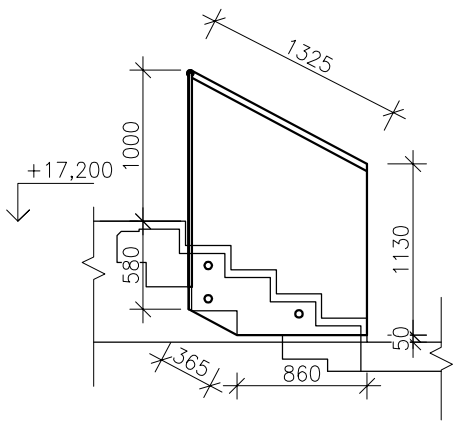

g - ŠIKMÁ ČÁST - 1x

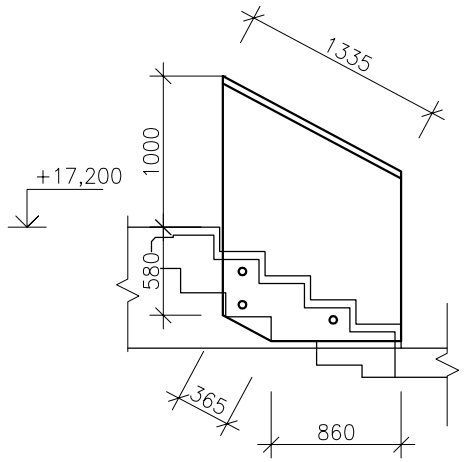

h - PŘÍMÁ ČÁST - 1x

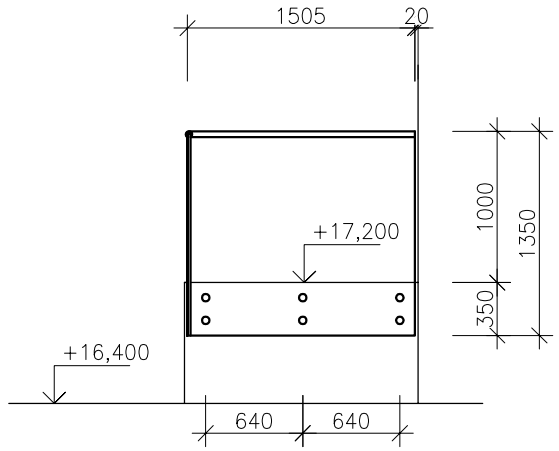

c - ŠIKMÁ ČÁST - 1x

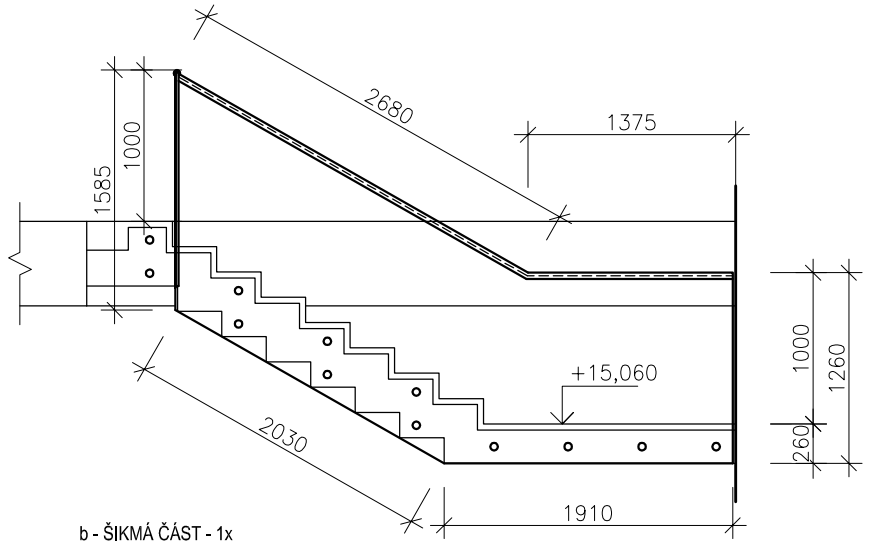

e - PŘÍMÁ ČÁST - 1x

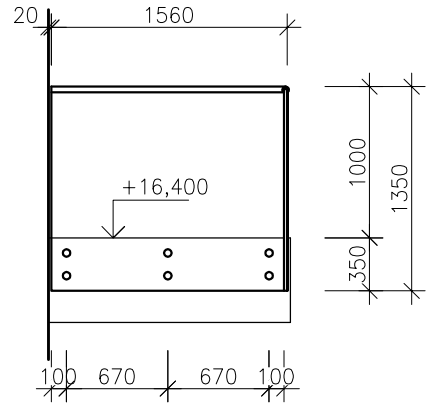

b - ŠIKMÁ ČÁST - 1x

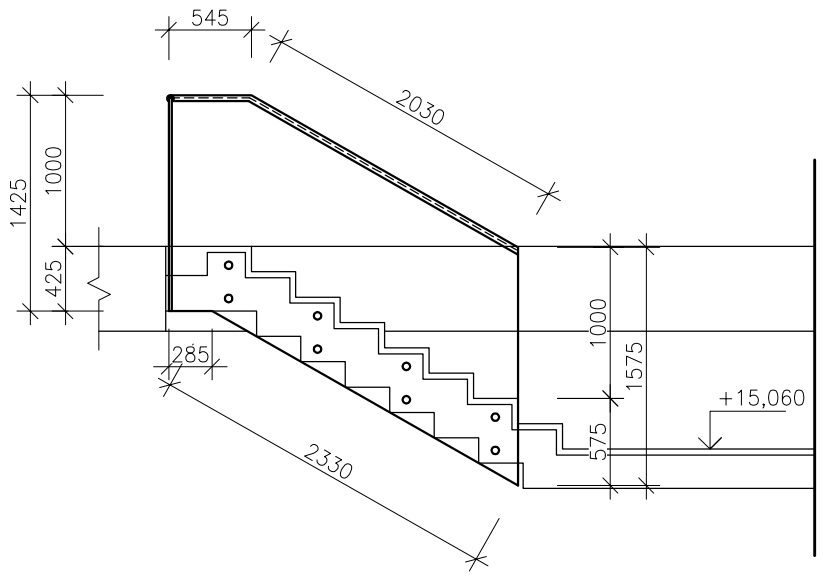

d - PŘÍMÁ ČÁST - 1x

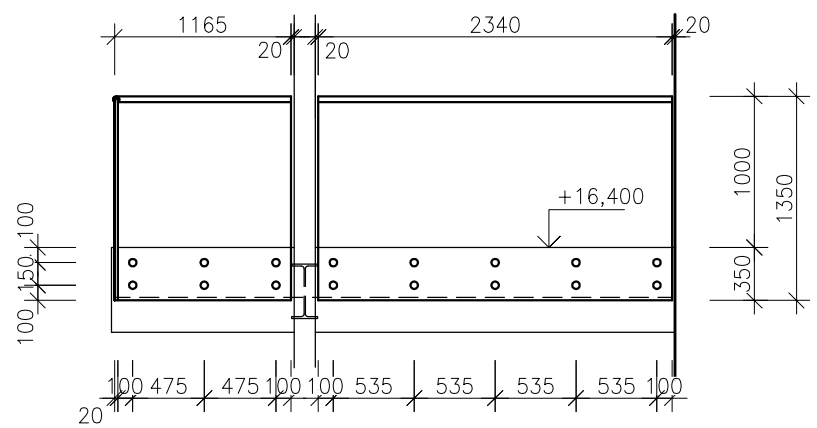

ZÁMEČNICKÉ VÝROBKY

Stavba:	Investor:	Zakázka číslo:	SO:	Stupeň:	Datum:	Vypracoval:	Zpracovatel projektu:	Číslo přílohy:
Rekonstrukce obj. Na Hradě 5 UP v Olomouci	Univerzita Palackého v Olomouci Křížkovského 8 771 47 Olomouc	2 0194 011-4		DPS	12/2015	Ing. Kopřivová	INTAR a.s., Bezručova 81/17a, 602 00 Brno	16

OZNAČENÍ	SCHÉMA	POPIS	PODLAŽÍ							CELK
				1PP	1NP	2NP	3NP	4NP	5NP	STŘ	
Z 29		**OSAZOVACÍ RÁM PRO ČISTÍCÍ ZÓNU** ROZMĚR RÁMU: 1560 x 2450 mm POPIS: ZABUDOVANÝ RÁM Z L-PROFILŮ PRO ČISTÍCÍ ZÓNU V ÚROVNI PODLAHOVÉ KRYTINY, S ROHOVÝMI SPOJKAMI A NAŠROUBOVANÝMI KOTVAMI - PRACNAMI, DODÁVKA VČETNĚ HMOŽDINEK A ŠROUBŮ K SESTROJENÍ RÁMU. MATERIÁL: CHROM -NIKLOVÁ NEREZOVÁ OCEL VNĚJŠÍ ROZMĚRY L PROFILU: 20 x 30 x3 mm HMOTNOST: cca 12,80 kg (1,6 kg/bm)		-	1	-	-	-	-	-	1
Z 30	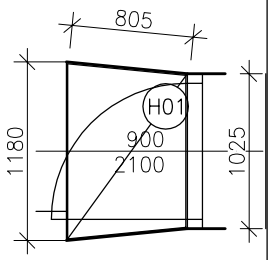 	**OSAZOVACÍ RÁM PRO ČISTÍCÍ ZÓNU** ROZMĚR RÁMU: (1180+1025) x 805 mm POPIS: ZABUDOVANÝ RÁM Z L-PROFILŮ PRO ČISTÍCÍ ZÓNU V ÚROVNI PODLAHOVÉ KRYTINY, S ROHOVÝMI SPOJKAMI A NAŠROUBOVANÝMI KOTVAMI - PRACNAMI, DODÁVKA VČETNĚ HMOŽDINEK A ŠROUBŮ K SESTROJENÍ RÁMU. MATERIÁL: CHROM -NIKLOVÁ NEREZOVÁ OCEL VNĚJŠÍ ROZMĚRY L PROFILU: 20 x 30 x3 mm HMOTNOST: cca 6,10 kg (1,6 kg/bm)		1	-	-	-	-	-	-	1
Z 31		**REPLIKA STÁVAJÍCÍCH DRŽÁKŮ VLAJEK** POPIS: DRŽÁK NA VLAJKY ZE SVAŘOVANÝCH OCELOVÝCH PROFILŮ, P 10x150 - 500, TR Ø 38/4 - 500 mm, TR Ø 22/3 - 200 mm POVRCHOVÁ ÚPRAVA: - ZÁKLADNÍ NÁTĚR - 1x - VRCHNÍ NÁTĚR - 2x BAREVNOST: NUANCE 0505 (LIST VZORNÍKU 21) S 0505 - Y HMOTNOST: cca 8,0 kg (pro 1 ks), 16,00 kg - 2 ks POZNÁMKA: OVĚŘIT ROZMĚRY DLE STÁVAJÍCÍCH PRVKŮ KOTVENÍ: POMOCÍ CHEMICKÝCH KOTEV DO ZDIVA 4x M8 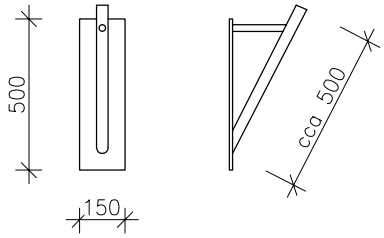		-	-	2	-	-	-	-	2
Z 32		**DVÍŘKA S RÁMEČKEM PRO SUCHOVOD** POPIS: RÁMEČEK S PROSKLENÝMI DVÍŘKY K ZABUDOVÁNÍ DO STĚNY, KRYCÍ RÁMEČEK Z NEREZAVĚJÍCÍ OCELI, DVÍŘKA Z MLÉČNÉHO SKLA POVRCHOVÁ ÚPRAVA RÁMEČKU: ROZMĚRY: 450 x 450 mm NEREZ POZNÁMKA: VZHLED SJEDNOTIT S DESIGNEM HYDRANTOVÝCH DVÍŘEK		-	1	1	1	1	-	-	4

ZÁMEČNICKÉ VÝROBKY

Stavba:	Investor:	Zakázka číslo:	SO:	Stupeň:	Datum:	Vypracoval:	Zpracovatel projektu:	Číslo přílohy:
Rekonstrukce obj. Na Hradě 5 UP v Olomouci	Univerzita Palackého v Olomouci Křížkovského 8 771 47 Olomouc	2 0194 011-4		DPS	12/2015	Ing. Kopřivová	INTAR a.s., Bezručova 81/17a, 602 00 Brno	17

OZNAČENÍ	SCHÉMA	POPIS	PODLAŽÍ							
				1PP	1NP	2NP	3NP	4NP	5NP	STŘ	CELK
Z 33		**REVIZNÍ DVÍŘKA DO FASÁDY** POPIS: REVIZNÍ DVÍŘKA PLECHOVÁ S KOVOVÝM RÁMEČKEM K ZABUDOVÁNÍ DO FASÁDY, VHODNÁ DO VLHKÉHO PROSTŘEDÍ, UZAMYKATELNÁ, PRAVÁ, PRO SUCHOVOD ROZMĚRY: 250 x 250 mm POVRCHOVÁ ÚPRAVA: PRÁŠKOVÁ VYPALOVACÍ BARVA ODSTÍN: V BARVĚ PÍSKOVCOVÉHO OBKLADU SOKLU POZNÁMKA: KOTVENO DO ZDIVA POMOCÍ KOTEVNÍCH PÁSKŮ		1	-	-	-	-	-	-	1
Z 34		**ŠACHTOVÉ STUPADLO** POPIS: ŠACHTOVÉ STUPADLO PRO JEDNOŘADÝ STUPADLOVÝ ŽEBŘÍK DO ŠACHTY, VZDÁLENOST STUPADEL cca 300 mm ROZMĚRY: délka 295 mm, vyložení 127 mm, průměr tyče Ø 25mm MATERIÁL: OCEL S PLASTOVÝM POVLAKEM HLOUBKA ZARAŽENÍ STUPADLA: min. 60mm HMOTNOST: 1,18 kg /1 ks HMOTNOST CELKEM: 3,54 kg 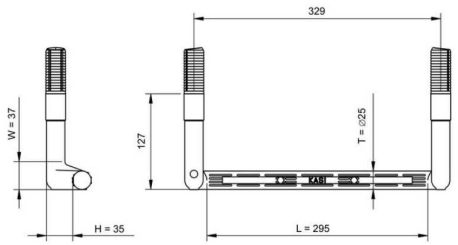		3	-	-	-	-	-	-	3
Z 35		**SVISLÉ MADLO DO ŠACHTY** POPIS: MADLO KE STUPADLŮM DO ŠACHTY MATERIÁL: OCEL. TRUBKA Ø 25/3, dl. 1,0 m HMOTNOST: 1,63 kg OSADIT DO KAPES VE ZDIVU.		1	-	-	-	-	-	-	1
Z 36	SCHÉMA viz výkr.č. 57, 58	**OBSLUŽNÁ LÁVKA PRO JEDNOTKY VZT** MATERIÁL: KOMPOZITNÍ KONSTRUKCE TŘÍDY 505 - ISOFTALICKÁ PRYSKYŘICE SE SKELNÝMI VLÁKNY, ODOLNOST UV ZÁŘENÍ, HOŘLAVOST TŘÍDY C, SPOJOVACÍ MATERIÁL - NEREZ TŘ.A2 BAREVNÉ PROVEDENÍ : STANDARDNÍ RAL 7038 - ŠEDÁ, ROŠTY S PROTISKLUZNÝM POVRCHEM. Kompozitní materiály jsou odolné vůči agresivnímu prostředí, UV záření, jejich výhodou je nízká hmotnost, elektrická nevodivost, antistatika. Kompozity nepodléhají korozním a povětrnostním vlivům. HMOTNOST LÁVKY: 318,90 kg POZNÁMKA: PŘESNÉ UMÍSTĚNÍ KONSTRUKCE A ROZMĚRY BUDOU UPŘESNĚNY DLE SKUTEČNÉHO STAVU NA STAVBĚ.		-	-	-	-	-	-	1	1

ZÁMEČNICKÉ VÝROBKY

Stavba:	Investor:	Zakázka číslo:	SO:	Stupeň:	Datum:	Vypracoval:	Zpracovatel projektu:	Číslo přílohy:
Rekonstrukce obj. Na Hradě 5 UP v Olomouci	Univerzita Palackého v Olomouci Křížkovského 8 771 47 Olomouc	2 0194 011-4		DPS	12/2015	Ing. Kopřivová	INTAR a.s., Bezručova 81/17a, 602 00 Brno	18

OZNAČENÍ	SCHÉMA	POPIS	PODLAŽÍ							
			1PP	1NP	2NP	3NP	4NP	5NP	STŘ	CELK
Z 37	SCHÉMA viz výkr.č. 58	**KOTVENÍ LÁVKY PRO JEDNOTKY VZT KE KROVU** POPIS: OCELOVÁ KONSTRUKCE PRO KOTVENÍ LÁVKY KE KROVU, MATERIÁL: TENKOSTĚNNÝ UZAVŘENÝ PROFIL JÄCKL 60x60x3 mm, PÁSOVINA PL 6x120 mm, PL 4x60 mm POVRCHOVÁ ÚPRAVA: PRÁŠKOVÁ VYPALOVACÍ BARVA KOMAXIT BARVA: CIHLOVĚ ČERVENÁ HMOTNOST 1 ks: 4,94 kg HMOTNOST 17 ks: 84,00 kg	-	-	-	-	-	-	17	17
Z 38	SCHÉMA viz výkr.č. 57, 59	**ZASTŘEŠENÍ JEDNOTEK VZT ŽALUZIE + PROTIDEŠŤOVÁ ŽALUZIE VZT** POPIS: OCELOVÁ KONSTRUKCE PRO MONTÁŽ PROTIDEŠŤOVÝCH ŽALUZIÍ PRO ZAKRYTÍ JEDNOTEK VZT NA STŘEŠE POVRCHOVÁ ÚPRAVA: PRÁŠKOVÁ VYPALOVACÍ BARVA KOMAXIT BARVA: CIHLOVĚ ČERVENÁ ZASTŘEŠENÍ : TRAPÉZOVÝ PLECH TR 20/190/7,5 mm BARVA: ŠEDÁ (dle odstínu betonové komínové hlavy) HMOTNOST CELKEM: 427,60 kg **PROTIDEŠŤOVÁ ŽALUZIE** POPIS: PROTIDEŠŤOVÁ ŽALUZIE S PEVNÝMI LAMELAMI A OCELOVOU SÍŤKOU PROTI VNIKNUTÍ PEVNÝCH NEČISTOT A PTÁKŮ, MATERIÁL: OCEL BARVA: CIHLOVĚ ČERVENÁ ROZMĚRY, MNOŽSTVÍ: PZ 1 300x1540mm - ks 1 - hmot.1ks = 12,4kg - hmot.celkem = 12,4 kg PZ 2 1250x1540mm - ks 3 - hmot.1ks = 36,8kg - hmot.celkem = 110,4 kg PZ 3 1070x1540mm - ks 1 - hmot.1ks = 32,5kg - hmot.celkem = 32,5 kg BZ 1 395x1540mm - ks 2 - hmot.1ks = 14,8kg - hmot.celkem = 29,6 kg Hmotnost celkem 184,9 kg POZNÁMKA: PŘESNÉ ROZMĚRY A PROFILY NOVÝCH KONSTRUKCÍ BUDOU KONTROLOVÁNY PŘEMĚŘENÍM NA MÍSTĚ.	-	-	-	-	-	-	1	1

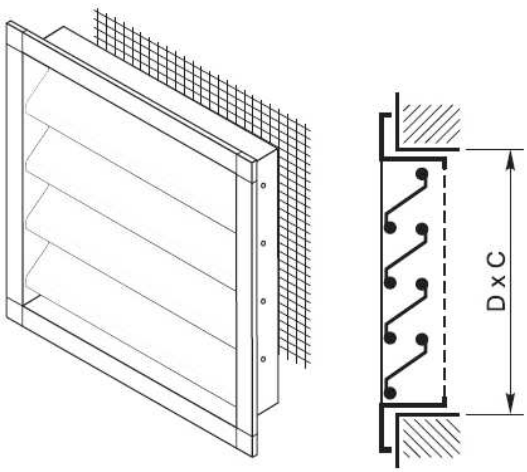

Příklad uchycení lamel

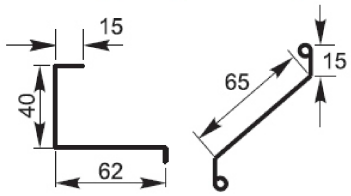

Rámeček a lamely

ZÁMEČNICKÉ VÝROBKY

Stavba:	Investor:	Zakázka číslo:	SO:	Stupeň:	Datum:	Vypracoval:	Zpracovatel projektu:	Číslo přílohy:
Rekonstrukce obj. Na Hradě 5 UP v Olomouci	Univerzita Palackého v Olomouci Křížkovského 8 771 47 Olomouc	2 0194 011-4		DPS	12/2015	Ing. Kopřivová	INTAR a.s., Bezručova 81/17a, 602 00 Brno	19

OZNAČENÍ	SCHÉMA	POPIS	PODLAŽÍ								
				1PP	1NP	2NP	3NP	4NP	5NP	STŘ	CELK
Z 39	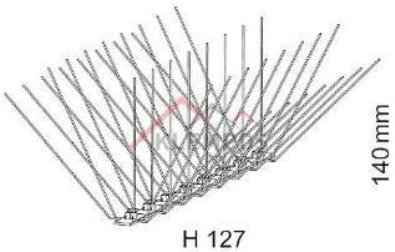	OCHRANA PROTI PTÁKŮM POPIS: OCHRANNÝ HROTOVÝ SYSTÉM PROTI PTÁKŮM PRO OŠETŘENÍ SILNĚ ZATÍŽENÉ PLOCHY DO 300 mm OZNAČENÍ: H 127 MATERIÁL: ZÁKLADNÍ PÁSEK Z POLYKARBONÁTU, HROTY Z NEREZOVÉ OCELI (průměr hrotu 1,3 mm) UMÍSTĚNÍ: PATROVÉ ŘÍMSY VE 2.NP A 4.NP DÉLKA ZÁKLADNÍHO PÁSKU: 320 mm ŠÍŘKA SAMOTNÉHO SYSTÉMU: 240 mm DÉLKA HROTŮ: 140 mm POČET HROTŮ NA 1 m SYSTÉMU: 125 ks MNOŽSTVÍ - ZÁPADNÍ FASÁDA: 76,0 bm MNOŽSTVÍ - JIŽNÍ FASÁDA: 77,5 bm MNOŽSTVÍ - VÝCHODNÍ FASÁDA+DVŮR: 86,30 bm MNOŽSTVÍ - CELKEM: cca 240,0 bm MONTÁŽ: MONTÁŽ SE PROVÁDÍ NA SUCHÝ A ČISTÝ POVRCH, PŘILEPENÍM NEUTRÁLNÍM TRANSPARENTNÍM SILIKONOVÝM TMELEM NEBO PŘIBITÍM HŘEBÍČKY NA SUCHÝ PODKLAD. HROTY MUSÍ BÝT VŽDY NA OKRAJI CHRÁNĚNÉ PLOCHY. PRO OŠETŘENÍ KRATŠÍCH PLOCH NEBO PLOCH KONKÁVNĚ ZAKŘIVENÝCH, JE MOŽNÉ ZÁKLADNÍ PÁSEK V ZÁŘEZECH NA JEHO SPODNÍ STRANĚ SNADNO NALÁMAT NA JEDNOTLIVÉ SEGMENTY.									240,0 bm
Z 40	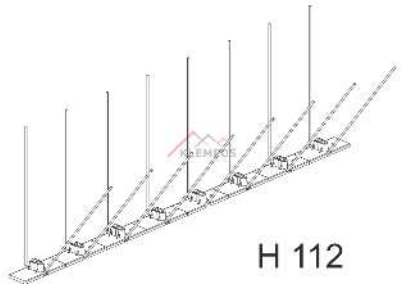	OCHRANA PROTI PTÁKŮM POPIS: OCHRANNÝ HROTOVÝ SYSTÉM PROTI PTÁKŮM PRO OCHRANU OKAPOVÝCH ŽLABŮ A ZATÍŽENÝCH PLOCHY DO 70 mm. OZNAČENÍ: H 112 MATERIÁL: ZÁKLADNÍ PÁSEK Z POLYKARBONÁTU, HROTY Z NEREZOVÉ OCELI (průměr hrotu 1,3 mm) DÉLKA ZÁKLADNÍHO PÁSKU: 320 mm ŠÍŘKA SAMOTNÉHO SYSTÉMU: 80 mm DÉLKA HROTŮ: 108 mm POČET HROTŮ NA 1 m SYSTÉMU: 50 ks MNOŽSTVÍ - ZÁPADNÍ FASÁDA: 12,30 bm MNOŽSTVÍ - JIŽNÍ FASÁDA: 12,00 bm MNOŽSTVÍ - VÝCHODNÍ FASÁDA+DVŮR: 30,10 bm MNOŽSTVÍ - CELKEM: 54,40 bm MONTÁŽ: MONTÁŽ SE PROVÁDÍ NA SUCHÝ A ČISTÝ POVRCH, PŘILEPENÍM NEUTRÁLNÍM TRANSPARENTNÍM SILIKONOVÝM TMELEM NEBO PŘIBITÍM HŘEBÍČKY NA SUCHÝ PODKLAD. HROTY MUSÍ BÝT VŽDY NA OKRAJI CHRÁNĚNÉ PLOCHY. PRO OŠETŘENÍ KRATŠÍCH PLOCH NEBO PLOCH KONKÁVNĚ ZAKŘIVENÝCH, JE MOŽNÉ ZÁKLADNÍ PÁSEK V ZÁŘEZECH NA JEHO SPODNÍ STRANĚ SNADNO NALÁMAT NA JEDNOTLIVÉ SEGMENTY.									54,40 bm

ZÁMEČNICKÉ VÝROBKY

Stavba:	Investor:	Zakázka číslo:	SO:	Stupeň:	Datum:	Vypracoval:	Zpracovatel projektu:	Číslo přílohy:
Rekonstrukce obj. Na Hradě 5 UP v Olomouci	Univerzita Palackého v Olomouci Křížkovského 8 771 47 Olomouc	2 0194 011-4		DPS	12/2015	Ing. Kopřivová	INTAR a.s., Bezručova 81/17a, 602 00 Brno	20

OZNAČENÍ	SCHÉMA	POPIS	PODLAŽÍ								
				1PP	1NP	2NP	3NP	4NP	5NP	STŘ	CELK
Z 41	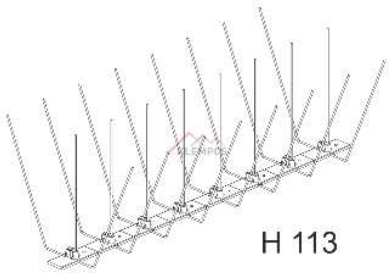 H 113	**OCHRANA PROTI PTÁKŮM** POPIS: OCHRANNÝ HROTOVÝ SYSTÉM PROTI PTÁKŮM PRO OŠETŘENÍ HŘEBENŮ STŘECH A VÁLCOVÉ PLOCHY A SILNĚ ZATÍŽENÝCH PLOCH DO 180 mm OZNAČENÍ: H 113 MATERIÁL: ZÁKLADNÍ PÁSEK Z POLYKARBONÁTU, HROTY Z NEREZOVÉ OCELI (průměr hrotu 1,3 mm) UMÍSTĚNÍ: OKENNÍ ŘÍMSY A NADOKENNÍ FRONTONY VE 2.NP A 3.NP DÉLKA ZÁKLADNÍHO PÁSKU: 320 mm ŠÍŘKA SAMOTNÉHO SYSTÉMU: 130 mm DÉLKA HROTŮ: 108 mm POČET HROTŮ NA 1 m SYSTÉMU: 75 ks MNOŽSTVÍ - ZÁPADNÍ FASÁDA: 59,0 bm MNOŽSTVÍ - JIŽNÍ FASÁDA: 93,5 bm MNOŽSTVÍ - VÝCHODNÍ FASÁDA+DVŮR: 65,0 bm MNOŽSTVÍ - CELKEM: 217,50 bm MONTÁŽ: MONTÁŽ SE PROVÁDÍ NA SUCHÝ A ČISTÝ POVRCH, PŘILEPENÍM NEUTRÁLNÍM TRANSPARENTNÍM SILIKONOVÝM TMELEM NEBO PŘIBITÍM HŘEBÍČKY NA SUCHÝ PODKLAD. HROTY MUSÍ BÝT VŽDY NA OKRAJI CHRÁNĚNÉ PLOCHY. PRO OŠETŘENÍ KRATŠÍCH PLOCH NEBO PLOCH KONKÁVNĚ ZAKŘIVENÝCH, JE MOŽNÉ ZÁKLADNÍ PÁSEK V ZÁŘEZECH NA JEHO SPODNÍ STRANĚ SNADNO NALÁMAT NA JEDNOTLIVÉ SEGMENTY.									217,50 bm
Z 42	VIZ VÝKR. Č. 61.7	**SKLOPNÉ SEZENÍ** ROZMĚR: 500x100/820 ZAVĚŠENÁ ČALOUNĚNÁ LAVICE SE SKLOPNÝM SEDÁKEM, KOTVENÁ VE 1.NP-4.NP DO STÁVAJÍCÍCH ZDÍ Z CP, V 5.NP KOTVENÁ DO OK PROFILŮ V SDK PŘÍČKÁCH, SEDADLA JSOU SE SKLOPNÝM SEDÁKEM A PEVNÝM OPĚRÁKEM BEZ PODRUČEK, KOTVENÍ POMOCÍ SKRYTÉ OCELOVÉ KONZOLE A ZAPUŠTĚNÝMI ŠROUBY, UMÍSTĚNÍ V CHRÁNĚNÉ ÚNIKOVÉ CESTĚ, POZNÁMKA: - čalounické materiály musí vyhovovat z hlediska zápalnosti (viz vyhl. 23/2008 sb. v platném znění 268/2011 Sb.,		-	14	10	8	8	-	-	40
Z 43		**ZRUŠENO**									