VÝPIS OSTATNÍCH VÝROBKŮ

LIST Č **19.**

SO.01 Půdní vestavba - JIH

ODKAZ	POPIS SCHEMA		POČET ks SO.01	POČET ks CELKEM
1 OST	VENKOVNÍ POD OMÍTKOVÁ ROLETA ROZMĚR 1500/1200 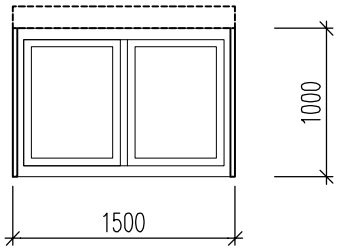 	1 OST VENKOVNÍ PODOMÍTKOVÁ ROLETA BOX S DESKOU NA ZAOMÍTÁNÍ PVC LAMELA BEZ ZATEPLENÍ POVRCH ÚPRAVA: ŠEDOSTŘÍBRÁ VČETNĚ : –ZÁVĚSNÉ BEZPEČNOSTNÍ PRUŽINY –VODÍCÍ LIŠTY S TĚSNÍCÍMI KARTÁČEMI –PVC BOČNÍ DORAZ PRO ZASTAVENÍ ROLETY V HORNÍ POLOZE –POZINKOVANÁ HŘÍDEL ROLETY JE ULOŽENA V KULIČKOVÝCH LOŽISCÍCH –PŘI ZAVŘENÍ VODOROVNÁ REVIZNÍ KLAPKA ROLETY OVLÁDÁNÍ ELEKTROPOHONEM – SMĚROVÉ SPÍNAČE	2	**2**
2 OST	VNITŘNÍ ŽALUZIE ROZMĚR DLE SCHÉMA 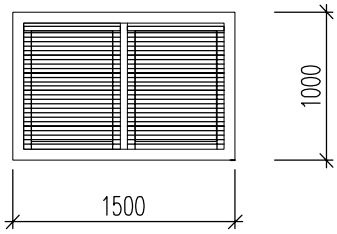 	2 OST INTERIÉROVÉ HORIZONTÁLNÍ ŽALUZIE: ROZMĚR OKNA: viz. schéma (NUTNO ZAMĚŘIT NA STAVBĚ) OVLÁDÁNÍ: kuličkovým řetízkem ŠÍŘKA LAMELY: 25 mm MATERIÁL: HLINÍK BARVA: bílá	2	**2**
3 OST	PŮDNÍ VÝLEZ ROZMĚR 600/1200 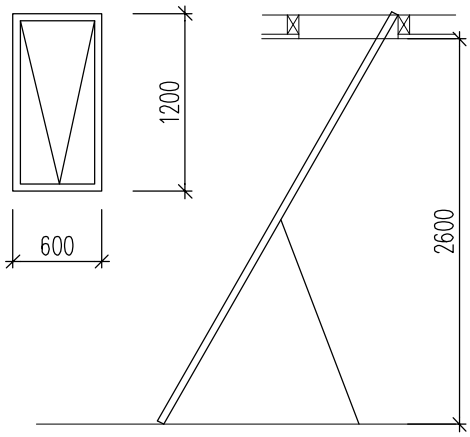 	VÝLEZ DO PŮDNÍHO PROSTORU – PROTIPOŽÁRNÍ 3 OST ROZMĚR VÝLEZU: viz. schéma (NUTNO ZAMĚŘIT NA STAVBĚ) PROTIPOŽÁRNÍ UZÁVĚR S PLECHOVÝM SENDVIČOVÝM VÍKEM PRO ZABUDOVÁNÍ DO STROPU. UVNITŘ VÍKA JE TEPELNÁ IZOLACE A PROTIPOŽÁRNÍ VLOŽKA. POŽÁRNÍ ODOLNOST MUSÍ BÝT CERTIFIKOVANÁ. OTEVÍRACÍ SYSTÉM VÍKA MUSÍ BÝT OPATŘEN BRZDÍCÍM MECHANISMEM PROTI PRUDKÉMU OTEVŘENÍ. SENDVIČOVÉ VÍKO: DŘEVĚNÝ RÁM VYPLNĚNÝ IZOLAČNÍMI MATERIÁLY A OPLÁŠTĚN POZINKOVANÝM PLECHEM. PODHLEDOVÁ ČÁST JE LAKOVÁNA V BÍLÉ BARVĚ A KRYTA OCHRANNOU FÓLIÍ. ZATEPLENÍ: k = 1,8 W / m2.K POŽÁRNÍ ODOLNOST: EW 30DP3 PRO OSAZENÍ BUDOU VYUŽITY DŘEVĚNÉ PRVKY KE ZPEVNĚNÍ KLEŠTIN A POPŘ. BUDE PROVEDENA TESAŘSKÁ KONSTRUKCE – ODSOUHLASENA STATIKEM. VČETNĚ TYPOVÉHO OCELOVÉHO ŽEBŘÍKU, DL.4M CERTIFIKÁT NA POŽ. NOSNOST – MIN.150 KG – BUDE ODSOUHLASEN STAVEBNÍKEM.	1	**1**

POZNÁMKA: **PŘED VÝROBOU PŘESNÉ ROZMĚRY NUTNO NA MÍSTĚ ZAMĚŘIT !!**
ZMĚNY NUTNO KONZULTOVAT S INVESTOREM A ARCHITEKTEM. DETAILY SLOUŽÍ POUZE K VYJÁDŘENÍ DESIGNOVÉHO A ARCHITEKTONICKÉHO NÁZORU PROJEKTANTA. DOPRACOVÁNÍ DETAILŮ V RÁMCI DÍLENSKÉ DOKUMENTACE JE POVINNOSTI ZHOTOVITELE.

VÝPIS OSTATNÍCH VÝROBKŮ

LIST Č **20.**

SO.01 Půdní vestavba - JIH

ODKAZ	POPIS SCHEMA	POČET ks SO.01	CELKEM
4 OST	STŘEŠNÍ VÝLEZ ROZMĚR 500/600 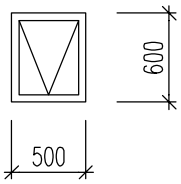 4 OST STŘEŠNÍ VÝLEZ ROZMĚR VÝLEZU: viz. schéma (NUTNO ZAMĚŘIT NA STAVBĚ) STŘEŠNÍ VÝLEZ : TiZn RÁM v BARVĚ PŘÍRODNÍ, S TĚSNÍCÍMI KLÍNY, VÝPLŇ POLYKARBONÁT S OBOUSTRANNÝM UV FILTREM VČETNĚ KOTVÍCÍCH PRVKŮ	1	**1**
5 OST	STŘEŠNÍ KOMÍNOVÁ LÁVKA ROZMĚR 250/1500 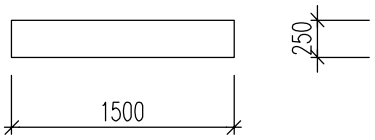 5 OST STŘEŠNÍ KOMÍNOVÁ LÁVKA ROZMĚR : ŠÍŘKA 250, DÉLKA:1500 STŘEŠNÍ VÝLEZ : POZINK, VČETNĚ DRŽÁKU A KOTVÍCÍCH PRVKŮ	1	**1**
6 OST	AUTONOMNÍ DETEKTOR POŽÁRU 6 OST AUTONOMNÍ DETEKTOR POŽÁRU VČETNĚ KOTVENÍ	10	**10**

POZNÁMKA: **PŘED VÝROBOU PŘESNÉ ROZMĚRY NUTNO NA MÍSTĚ ZAMĚŘIT !!**
ZMĚNY NUTNO KONZULTOVAT S INVESTOREM A ARCHITEKTEM. DETAILY SLOUŽÍ POUZE K VYJÁDŘENÍ DESIGNOVÉHO A ARCHITEKTONICKÉHO NÁZORU PROJEKTANTA. DOPRACOVÁNÍ DETAILŮ V RÁMCI DÍLENSKÉ DOKUMENTACE JE POVINNOSTI ZHOTOVITELE.

VÝPIS OSTATNÍCH VÝROBKŮ

LIST Č **21.**

SO.01 Půdní vestavba - JIH

ODKAZ	POPIS SCHEMA	POČET ks SO.01	POČET ks CELKEM
7 / OST	**ZÁCHYTNÝ SYSTÉM** (7 / OST) ZÁCHYTNÝ SYSTÉM SLOUŽÍ PRO POHYB OSOB U NEBEZPEČNÝCH OKRAJŮ STŘECHY V NUTNÝCH PŘÍPADECH (PŘEDEVŠÍM PO REALIZACI STAVBY) – KONTROLA STAVU STŘECHY A PROVÁDĚNÍ ÚDRŽBY STŘECHY A PRVKŮ UMÍSTĚNÝCH NA STŘEŠE – REVIZNÍ ČINNOST PRVKŮ A ZAŘÍZENÍ INSTALOVANÝCH NA STŘEŠE OBECNĚ: MEZI KOTVICÍ BODY, KDE NENÍ NAVRŽENO PERMANENTNÍ NEREZOVÉ LANO, BUDE PŘED PROVÁDĚNÍM PRACÍ V NEBEZPEČNÉM PROSTORU NAPNUTO MONTÁŽNÍ LANO. VÝŠKA KOTVICÍCH BODŮ NAD ÚROVNÍ FINÁLNÍ EXTERIÉROVÉ VRSTVY STŘEŠNÍ KONSTRUKCE (POPŘ. JINÉ STAVEBNÍ KONSTRUKCE) SE ZPRAVIDLA NAVRHUJE CCA 200 MM, HYDROIZOLAČNÍ VODONEPROPUSTNÁ VRSTVA MUSÍ BÝT VYVEDENA MIN. 150 MM NAD POVRCH STŘECHY. SPOJOVACÍ LANO MUSÍ BÝT VŽDY ZKRÁCENO NA CO NEJKRATŠÍ MOŽNOU DÉLKU! SOUČASNĚ VŠAK JEHO DÉLKA NIKDY NESMÍ UMOŽNIT VOLNÝ PÁD DELŠÍ NEŽ 1500 mm NEBO NÁRAZ NA NÍŽE POLOŽENOU PŘEKÁŽKU. ZÁCHYTNÝ SYSTÉM JE MOŽNÉ POPRVÉ POUŽÍT AŽ PO ÚSPĚŠNÉM PROVEDENÍ REVIZE SYSTÉMU A POUŽÍVAT JEJ SMÍ (A TUDÍŽ I VSTUPOVAT DO NEBEZPEČNÉHO OKRAJE) POUZE NÁLEŽITĚ POUČENÉ OSOBY S VHODNÝM VYBAVENÍM. PŘI MONTÁŽI KAŽDÝ BOD POPSAT ČÍSLEM (NAPŘ. NA ZÁKLADNĚ) PODLE DOKUMENTACE A PŘED ZAKRYTÍM VRSTVAMI FOTOGRAFICKY ZDOKUMENTOVAT UKOTVENÍ!	1	**1**

POZNÁMKA: **PŘED VÝROBOU PŘESNÉ ROZMĚRY NUTNO NA MÍSTĚ ZAMĚŘIT !!**
ZMĚNY NUTNO KONZULTOVAT S INVESTOREM A ARCHITEKTEM. DETAILY SLOUŽÍ POUZE K VYJÁDŘENÍ DESIGNOVÉHO A ARCHITEKTONICKÉHO NÁZORU PROJEKTANTA. DOPRACOVÁNÍ DETAILŮ V RÁMCI DÍLENSKÉ DOKUMENTACE JE POVINNOSTI ZHOTOVITELE.

VÝPIS OSTATNÍCH VÝROBKŮ

SO.01 Půdní vestavba - JIH

ODKAZ	POPIS SCHEMA	POČET ks SO.01	CELKEM
7 OST	BODOVÝ ZÁCHYTNÝ A ZÁDRŽNÝ SYSTÉM, KOTVICÍ BODY URČENÉ KE:		

- KOTVENÍ DO DŘEVĚNÉ KONSTRUKCE – 4KS

NEREZOVÝ KOTVICÍ BOD PRO DŘEVĚNÉ NOSNÍKY. KOTVICÍ BOD SE SKLÁDÁ Z ÚHELNÍKU A SLOUPKU O PRŮMĚRU 16 MM. INSTALACE PROBÍHÁ POMOCÍ DVOU NEREZOVÝCH ZÁVITOVÝCH TYČÍ ULOŽENÝCH DO PŘEDVRTANÝCH OTVORŮ A ZAKONTROVÁNÍM MATKAMI. URČENO PRO DŘEVĚNÉ NOSNÍKY MIN. 100X120 MM. KOTVICÍ BODY VHODNÉ JAKO MEZILEHLÉ BODY V SYSTÉMECH S PERMANENTNÍM NEREZOVÝM LANEM, JAKO SAMOSTATNÉ KOTVICÍ BODY A BODY V SYSTÉMECH S DOČASNÝM TEXTILNÍM LANEM (TZV. „MONTÁŽNÍM“ LANEM).

MINIMÁLNÍ POŽADAVKY NA KOTVICÍ ZAŘÍZENÍ:

- MUSÍ BÝT CERTIFIKOVÁNY PODLE ČSN EN 795:2013 A CEN/TS 16415:2013 (PRO 3 OSOBY),
- MUSÍ BÝT VYROBENY KOMPLETNĚ Z NEREZU (VČETNĚ ZÁKLADNOVÉ DESKY – MATERIÁL 1.4301),
- ZPŮSOB KOTVENÍ NA PODKLAD NESMÍ TVOŘIT TEPELNÝ MOST (PODLOŽKY SOUČÁSTÍ VÝROBKU).

TECHNICKÉ ÚDAJE :

MATERIÁL : JIŠTĚNÍ OSOB PROTI PÁDU Z VÝŠKY A DO HLOUBKY, NEREZOVÁ OCEL 1.4301, CERTIFIKACE DLE EN 795:2012.

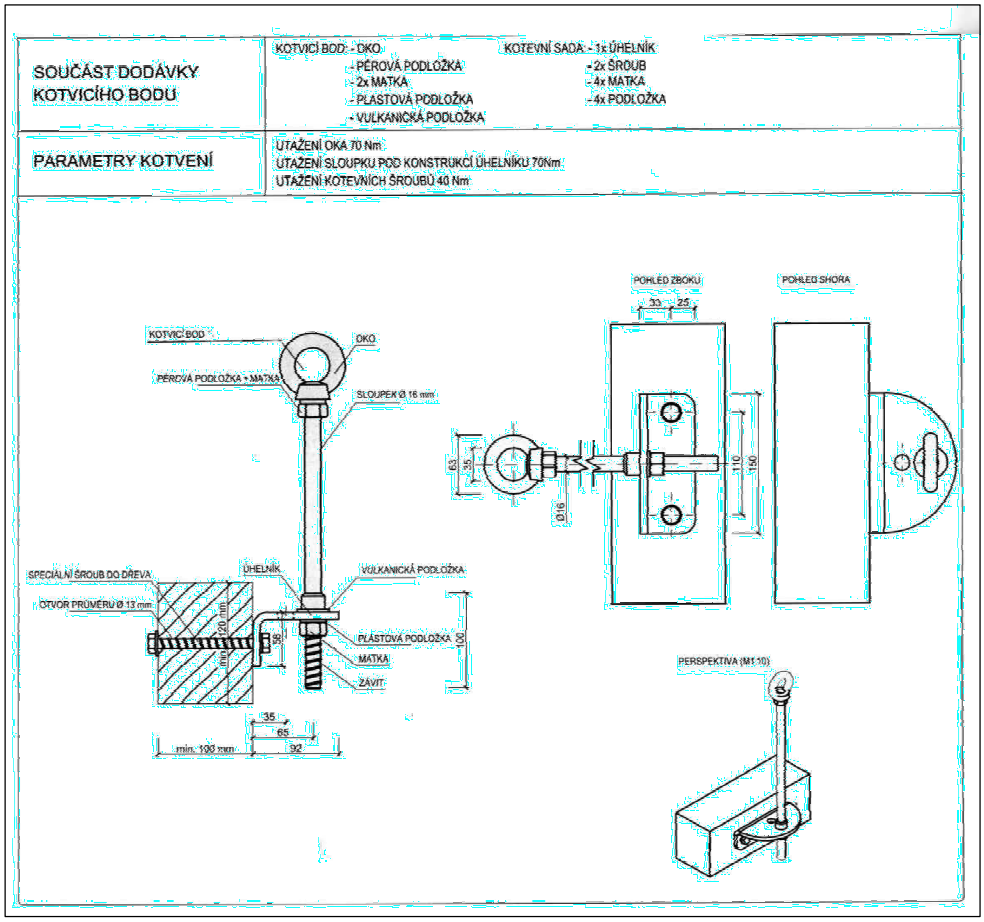

POZNÁMKA: **PŘED VÝROBOU PŘESNÉ ROZMĚRY NUTNO NA MÍSTĚ ZAMĚŘIT !!**
ZMĚNY NUTNO KONZULTOVAT S INVESTOREM A ARCHITEKTEM. DETAILY SLOUŽÍ POUZE K VYJÁDŘENÍ DESIGNOVÉHO A ARCHITEKTONICKÉHO NÁZORU PROJEKTANTA. DOPRACOVÁNÍ DETAILŮ V RÁMCI DÍLENSKÉ DOKUMENTACE JE POVINNOSTI ZHOTOVITELE.

VÝPIS OSTATNÍCH VÝROBKŮ

SO.01 Půdní vestavba - JIH

ODKAZ	POPIS SCHEMA	POČET ks SO.01	CELKEM
7 OST			

- KOTVENÍ PRO FALCOVANOU KRYTINU – 1KS

NEREZOVÝ KOTVICÍ BOD PRO FALCOVANÉ KRYTINY.
POUŽITÍ NA STŘEŠNÍ KONSTRUKCI Z NEREZOVÉHO PLECHU MIN. TL. 0,5 MM, TIZN A POZINKOVANÉHO PLECHU 0,6 MM A MĚDĚNÉHO/HLINÍKOVÉHO PLECHU 0,7 MM.
KOTVICÍ BODY VHODNÉ JAKO SAMOSTATNÉ KOTVICÍ BODY.

MINIMÁLNÍ POŽADAVKY NA KOTVICÍ ZAŘÍZENÍ:
- MUSÍ BÝT CERTIFIKOVÁNY PODLE ČSN EN 795:2013 A CEN/TS 16415:2013 (PRO 3 OSOBY),
- MUSÍ BÝT VYROBENY KOMPLETNĚ Z NEREZU (VČETNĚ ZÁKLADNOVÉ DESKY – MATERIÁL 1.4301),
- ZPŮSOB KOTVENÍ NA PODKLAD NESMÍ TVOŘIT TEPELNÝ MOST (PODLOŽKY SOUČÁSTÍ VÝROBKU).

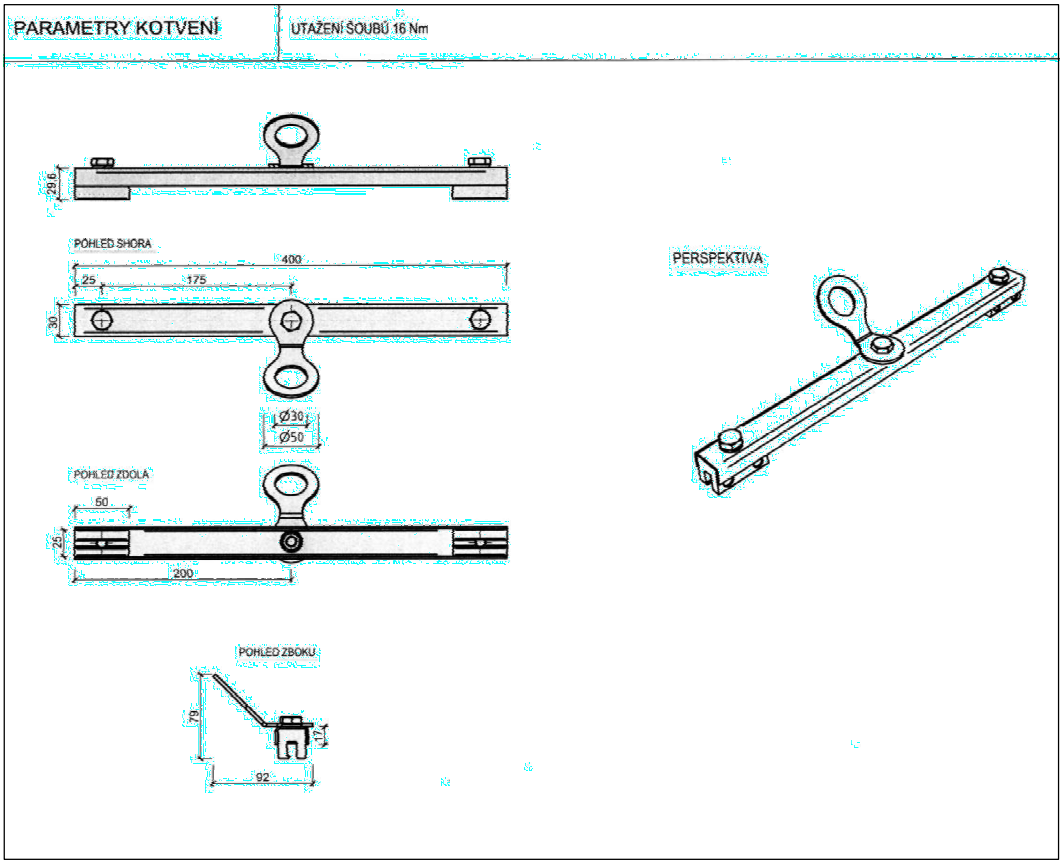

POZNÁMKA: PŘED VÝROBOU PŘESNÉ ROZMĚRY NUTNO NA MÍSTĚ ZAMĚŘIT !!
ZMĚNY NUTNO KONZULTOVAT S INVESTOREM A ARCHITEKTEM. DETAILY SLOUŽÍ POUZE K VYJÁDŘENÍ DESIGNOVÉHO A ARCHITEKTONICKÉHO NÁZORU PROJEKTANTA. DOPRACOVÁNÍ DETAILŮ V RÁMCI DÍLENSKÉ DOKUMENTACE JE POVINNOSTI ZHOTOVITELE.

VÝPIS OSTATNÍCH VÝROBKŮ

LIST Č **24.**

SO.01 Půdní vestavba - JIH

ODKAZ	POPIS SCHEMA	POČET ks SO.01	CELKEM
8/OST	SERVISNÍ LÁVKA 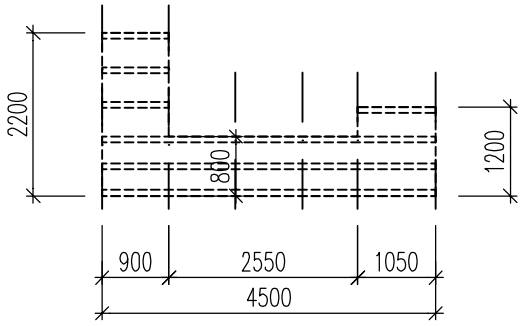 4/OST SERVISNÍ LÁVKA ROZMĚR LÁVKY: viz. schéma (NUTNO ZAMĚŘIT NA STAVBĚ) POPIS: JEDNÁ SE O SERVISNÍ LÁVKU V PŮDNÍM PROSTORU. BUDE PROVEDENA POMOCÍ DŘEVĚNÉHO ROŠTU Z TRÁMŮ 80/60 MM PO 360–460 MM, NA KTERÉM BUDE PŘIKOTVENA OSB DESKA TLOUŠŤKY 22 MM, ŠÍŘKA 900 A 1000 MM. VČETNĚ KOTVÍCÍCH PRVKŮ	1	**1**

POZNÁMKA: **PŘED VÝROBOU PŘESNÉ ROZMĚRY NUTNO NA MÍSTĚ ZAMĚŘIT !!**
ZMĚNY NUTNO KONZULTOVAT S INVESTOREM A ARCHITEKTEM. DETAILY SLOUŽÍ POUZE K VYJÁDŘENÍ DESIGNOVÉHO A ARCHITEKTONICKÉHO NÁZORU PROJEKTANTA. DOPRACOVÁNÍ DETAILŮ V RÁMCI DÍLENSKÉ DOKUMENTACE JE POVINNOSTI ZHOTOVITELE.