POZNÁMKY:

Napěťová soustava:
1+N+PE AC ~ 50 Hz 230V TN – C – S – jednofázová instalace
3+N+PE AC ~ 50 Hz 400/230V TN – C – S – třífázová instalace
3+PEN AC ~ 50 Hz 400/230V TN – C – S – přívod

Ochrana před úrazem:
ZÁKLADNÍ – izolací, kryty
PŘI PORUŠE – automatickým odpojením od zdroje dle
ČSN 33 200–4–41 ed.3,
ZVÝŠENÁ – dvojitou izolací
DOPLŇKOVÁ – doplňujícím ochranným pospojováním, proudovým chráničem

ZHOTOVITEL DÍLČÍ ČÁSTI DOKUMENTACE: PETR VODÁČEK Boční 660, 783 72 VELKÝ TÝNEC IČ: 64634752, DIČ: CZ7007195316 mobil: 774190770 e-mail: vodacekp@seznam.cz	ODPOVĚDNÝ PROJEKTANT: Petr Vodáček VYPRACOVAL : Petr Vodáček ZAK.ČÍSLO: 2019-11	RAZÍTKO:	ELPEV s.r.o. Petr Vodáček Boční 660 783 72 Velký Týnec IČ: 646 34 752

ZHOTOVITEL: STAVOPROJEKT OLOMOUC a.s. Holická 568/31y, 779 00 OLOMOUC Telefon: 585531111, E-mail: info@stavoprojekt.cz IČ0: 45192031, DIČ: CZ45192031		RAZÍTKO:	STAVOPROJEKT OLOMOUC a.s.
STUPEŇ DOKUMENTACE: **DOKUMENTACE PRO PROVÁDĚNÍ STAVBY**	ŘEDITEL: RNDr. Luděk Šťastný	MANAŽER PROJEKTU: PaedDr. Zoja Šťastná	
OBJEDNATEL: Správa kolejí a menz UP, Šmeralova 12, 771 00 Olomouc	HLAVNÍ INŽENÝR PROJEKTU: .	VEDOUCÍ PROJEKTANT: Ing. Yvona Hoppová	ZAK.ČÍSLO: 31-174/341
MÍSTO STAVBY: VŠ kolej UP Olomouc, tř. 17 Listopadu, č.p.1083, 771 00 Olomouc	ODPOVĚDNÝ PROJEKTANT:	VYPRACOVAL:	DATUM: 10/2019
PARCELA: st.1364, 94/63; k.ú. Olomouc - město 710504	Petr Vodáček	Petr Vodáček	FORMÁT: 5xA4
KRAJ: Olomoucký			MĚŘÍTKO: --

PARÉ:

ZAKÁZKA: Olomouc, VŠK, tř.17 Listopadu, opravy
Olomouc, VŠK, tř.17 Listopadu, nový výtah

ČÁST: **SILNOPROUDÁ ELEKTROTECHNIKA** — ČÁST: D.1.4.f

VÝKRES: **ROZVADĚČ R1.4** — ČÍSLO VÝKRESU: 19

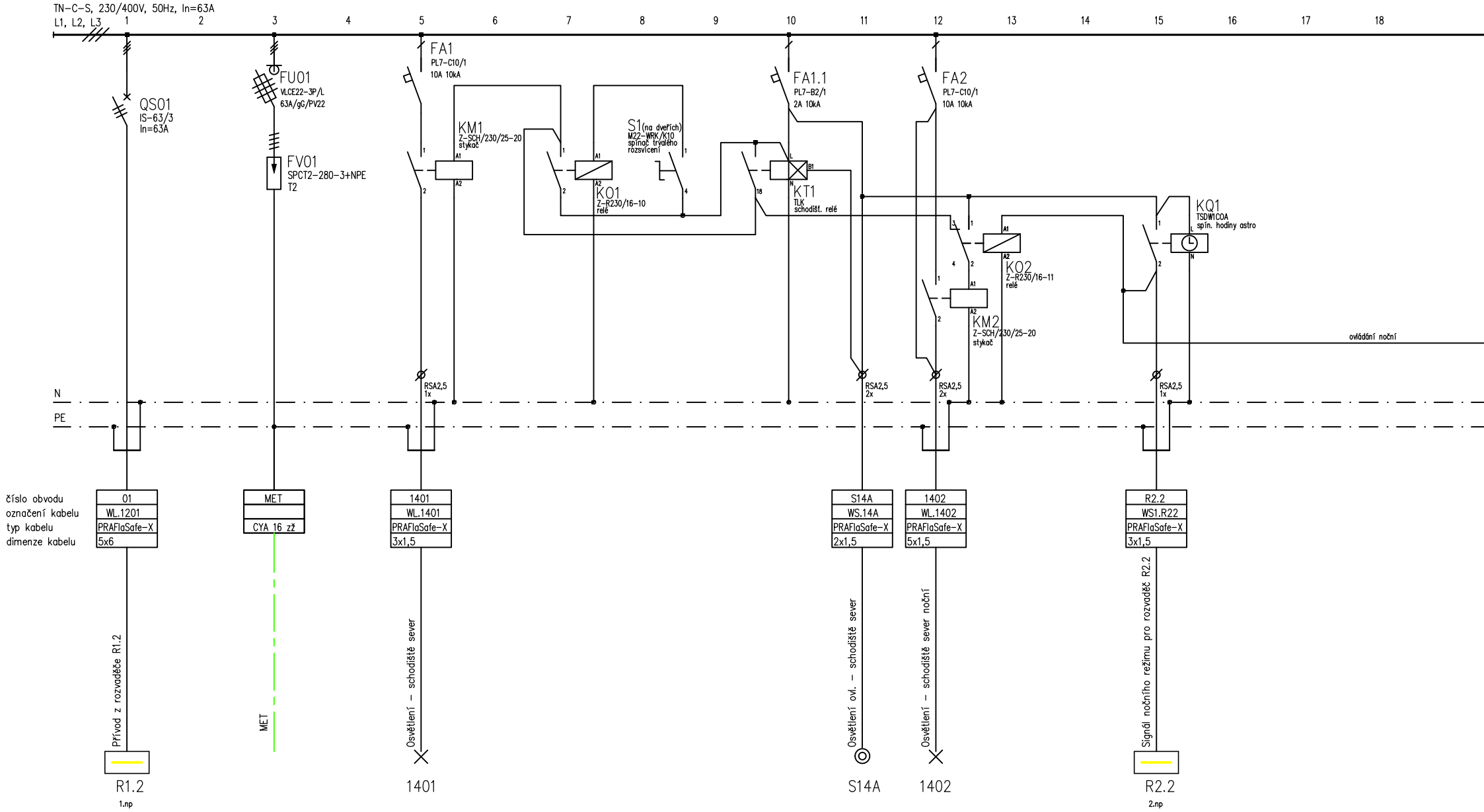

ELPEV Petr Vodáček, Boční 660, 783 72 Velký Týnec, IČ: 646 34 752	STAVEBNÍK: Správa kolejí a menz UP, Šmeralova 12, 771 00 Olomouc	OBSAH: ROZVADĚČ R1.4	KRAJ: Olomoucký	ČÍSLO ZAK.: 2019-11	
			OKRES: Olomouc	DATUM: 10/2019	
STAVOPROJEKT OLOMOUC a.s.	NÁZEV STAVBY: Olomouc, VŠK, tř.17 Listopadu, opravy, nový výtah SILNOPROUDÁ ELEKTROTECHNIKA		FORMÁT: A4	VÝKRES Č.: D.1.4.f.19	
ZPRACOVAL: Petr Vodáček			MĚŘÍTKO: -	LIST Č.: 02	POČET LISTŮ: 5

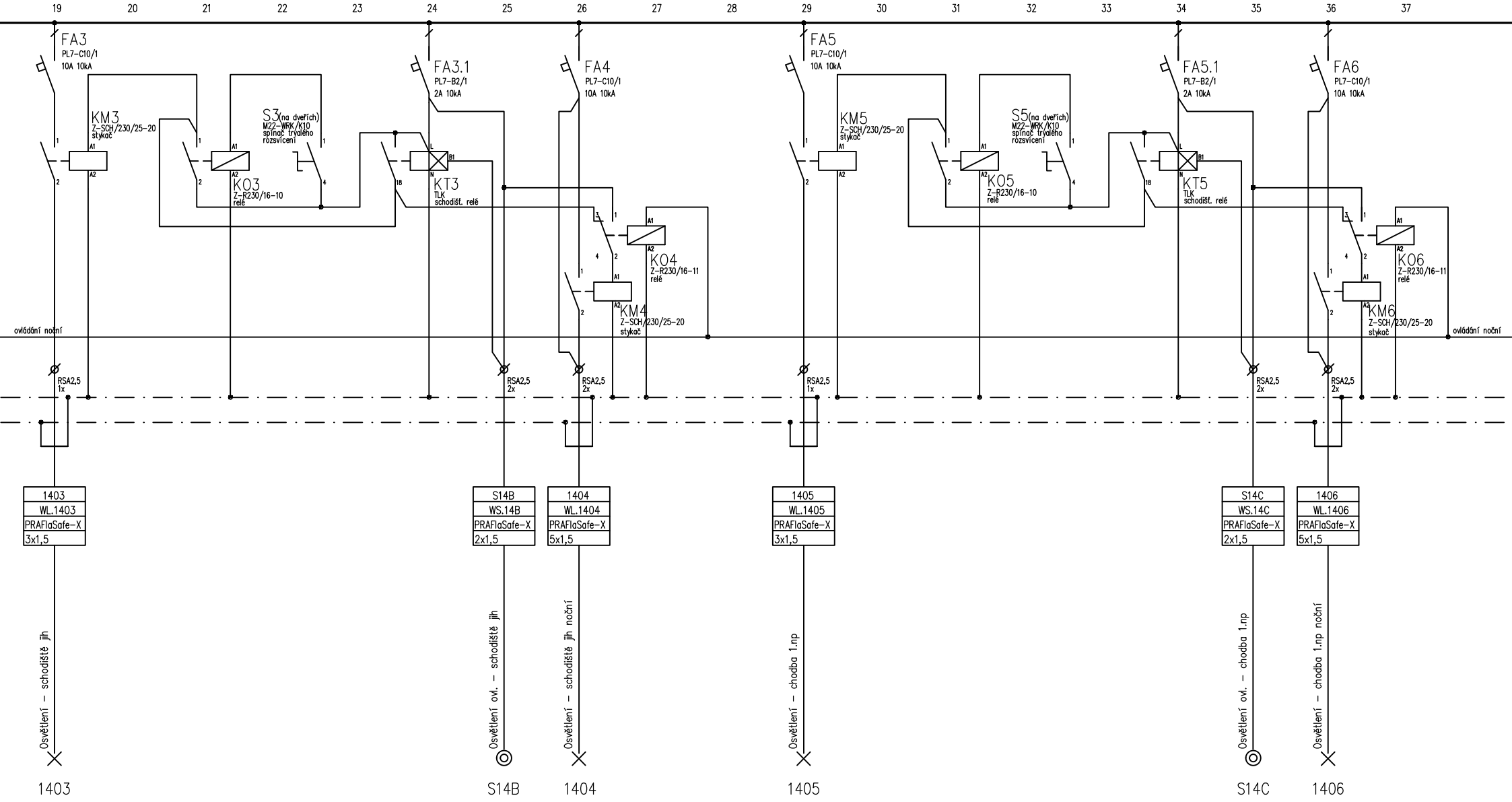

ELPEV Petr Vodáček, Boční 660, 783 72 Velký Týnec, IČ: 646 34 752	STAVEBNÍK: Správa kolejí a menz UP, Šmeralova 12, 771 00 Olomouc	OBSAH: ROZVADĚČ R1.4	KRAJ:	Olomoucký	ČÍSLO ZAK.:	2019-11
			OKRES:	Olomouc	DATUM:	10/2019
	NÁZEV STAVBY: Olomouc, VŠK, tř.17 Listopadu, opravy, nový výtah SILNOPROUDÁ ELEKTROTECHNIKA		FORMÁT:	A4	VÝKRES Č.:	D.1.4.f.19
			MĚŘÍTKO:	-	LIST Č.: 03	POČET LISTŮ: 5
ZPRACOVAL: Petr Vodáček						

STAVOPROJEKT OLOMOUC a.s.

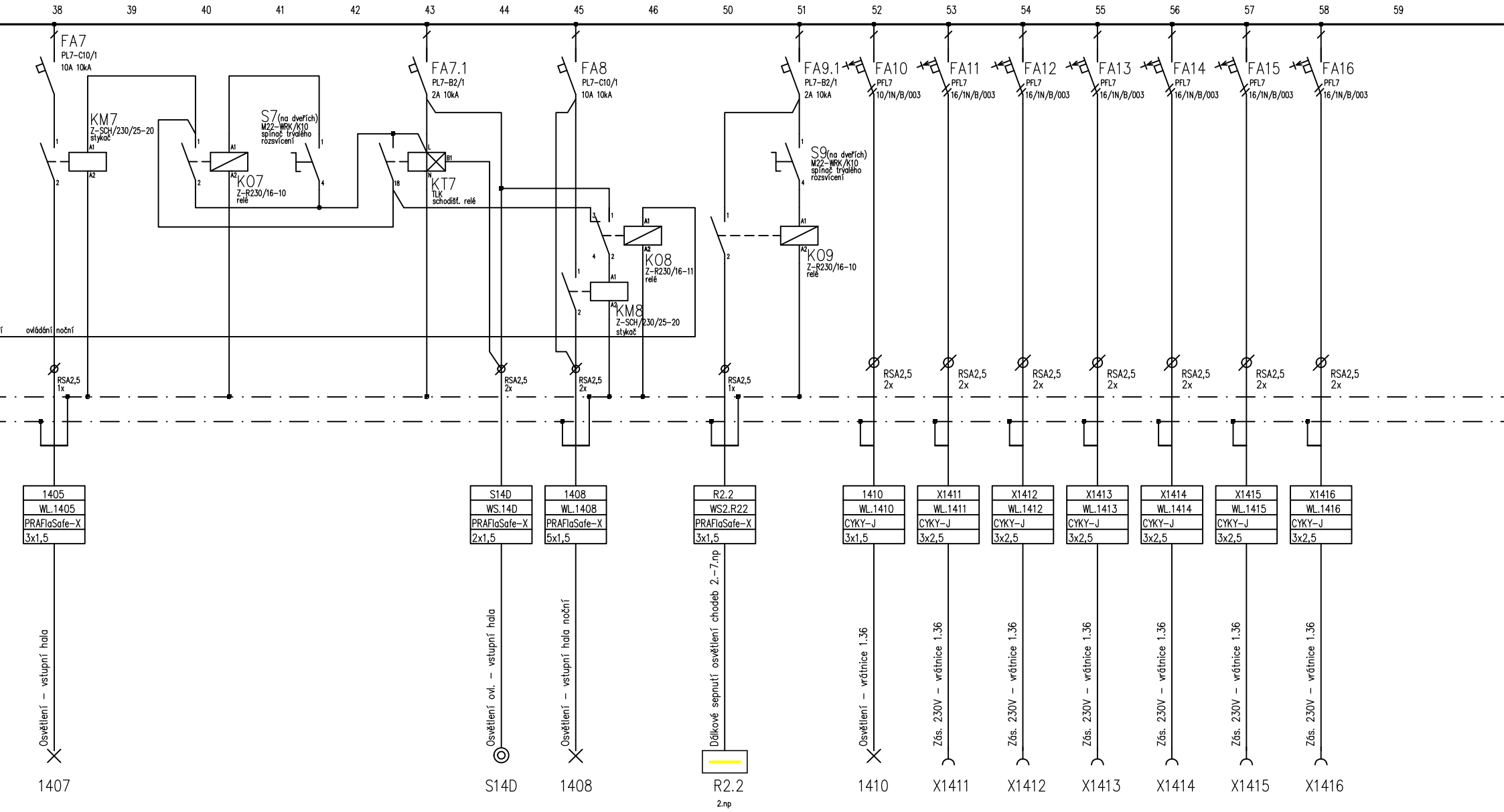

ELPEV Petr Vodáček, Boční 660, 783 72 Velký Týnec, IČ: 646 34 752	STAVEBNÍK: Správa kolejí a menz UP, Šmeralova 12, 771 00 Olomouc	OBSAH: ROZVADĚČ R1.4	KRAJ:	Olomoucký	ČÍSLO ZAK.:	2019-11
			OKRES:	Olomouc	DATUM:	10/2019
	NÁZEV STAVBY: Olomouc, VŠK, tř.17 Listopadu, opravy, nový výtah SILNOPROUDÁ ELEKTROTECHNIKA		FORMÁT:	A4	VÝKRES Č.:	D.1.4.f.19
			MĚŘÍTKO:	-	LIST Č.: 04	POČET LISTŮ: 5
ZPRACOVAL: Petr Vodáček						

POHLED NA DVEŘE ROZVADĚČE

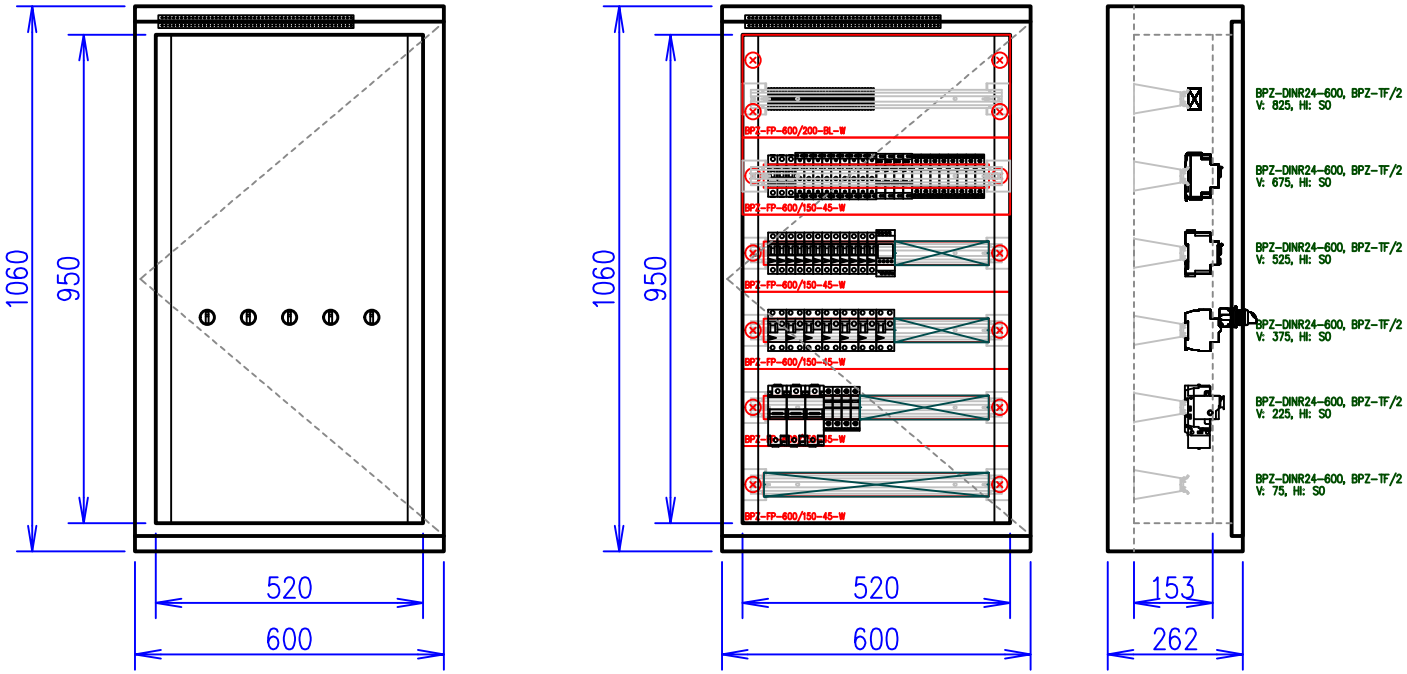

Rozváděč:	xEnergy Basic (Profi Plus)
Poloha:	NA omítce
Stupeň krytí:	IP30
Požární klasifikace:	Žádná
Dveře:	Plechové plné s 1–bodovým otočným zámkem, jednokřídlé
Vnější rozměry:	600 x 1060 x 262,5 (Šířka x Výška x Hloubka)
Vnitřní rozměry:	520 x 950 (Šířka x Výška)
Výklenek:	–
Podstavec:	Žádný
Vnitřní členění:	Jeden rám šířky 520mm.
Konstrukce:	Uchycení DIN lišt a montážních plechů na montážní rám vzadu (s možností montáže krycích desek).
Konstrukce:	Max. počet řad DIN lišt (bez montáže elektroměrových van) 6 (modulů 144).

ELPEV s.r.o. Petr Vodáček, Boční 660, 783 72 Velký Týnec, IČ: 646 34 752	STAVEBNÍK: Správa kolejí a menz UP, Šmeralova 12, 771 00 Olomouc	OBSAH: ROZVADĚČ R1.4	KRAJ: Olomoucký	ČÍSLO ZAK.: 2019-11	
			OKRES: Olomouc	DATUM: 10/2019	
	NÁZEV STAVBY: Olomouc, VŠK, tř.17 Listopadu, opravy, nový výtah SILNOPROUDÁ ELEKTROTECHNIKA		FORMÁT: A4	VÝKRES Č.: D.1.4.f.19	
ZPRACOVAL: Petr Vodáček			MĚŘÍTKO: 1 : 15	LIST Č.: 05	POČET LISTŮ: 5