DETAIL ULOŽENÍ NA ZDIVO
1:25

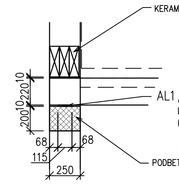

DETAIL ULOŽENÍ NA DESKU
1:25

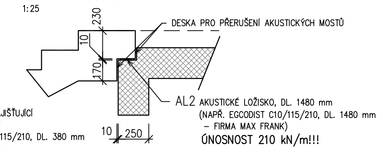

VÝKAZ KOTEVNÍCH DOPLŇKŮ A LOŽISEK

OZN.	POPIS	KS
AL1	AKUSTICKÉ PRYŽOVÉ LOŽISKO (1ks/konzolu ve stěně) 380x115x10mm, ÚNOSNOST 4,2 MPa	24
AL2	AKUSTICKÉ PRYŽOVÉ LOŽISKO (1ks/ozub) 1480x115x10mm, ÚNOSNOST 4,2 MPa	10

VÝPIS PREFA PRVKŮ SCHODIŠTĚ

OZN.	POPIS	ROZMĚR	POČET	OBJEM/ks (M3)	HMOTN/ks (t)
R1	SCHODIŠŤOVÉ PREFA RAMENO	4875x1500x220	2	2,00	5,00
R2	SCHODIŠŤOVÉ PREFA RAMENO	5340x1500x220	6	2,23	5,58
R3	SCHODIŠŤOVÉ PREFA RAMENO	5340x1500x220	4	2,25	5,63
R4	SCHODIŠŤOVÉ PREFA RAMENO	2945x1500x180	6	1,21	3,03

BETON ČSN EN 206–1 C30/37 XC1
OCEL 10505 (R)

POZNÁMKY:

- KRYTÍ VÝZTUŽE 20 MM
- TENTO VÝKRES JE PODKLADEM PRO VYPRACOVÁNÍ VÝROBNÍ DOKUMENTACE DODAVATELSKÉ FIRMY!
- LOŽISKA PRO ULOŽENÍ RAMEN BUDOU ODSOUHLASENA STATIKEM!!!
- POVRCHOVÁ ÚPRAVA – NÁTĚR
- V MÍSTĚ ULOŽENÍ SCHODIŠŤOVÝCH RAMEN NA ZDĚNÉ STĚNY PROVÉST PODBETONOVÁNÍ TL. 200 mm DÉLKY MIN. 1500 mm

DATUM	VYPRACOVAL	POPIS OBSAHU REVIZE	Č. REVIZE

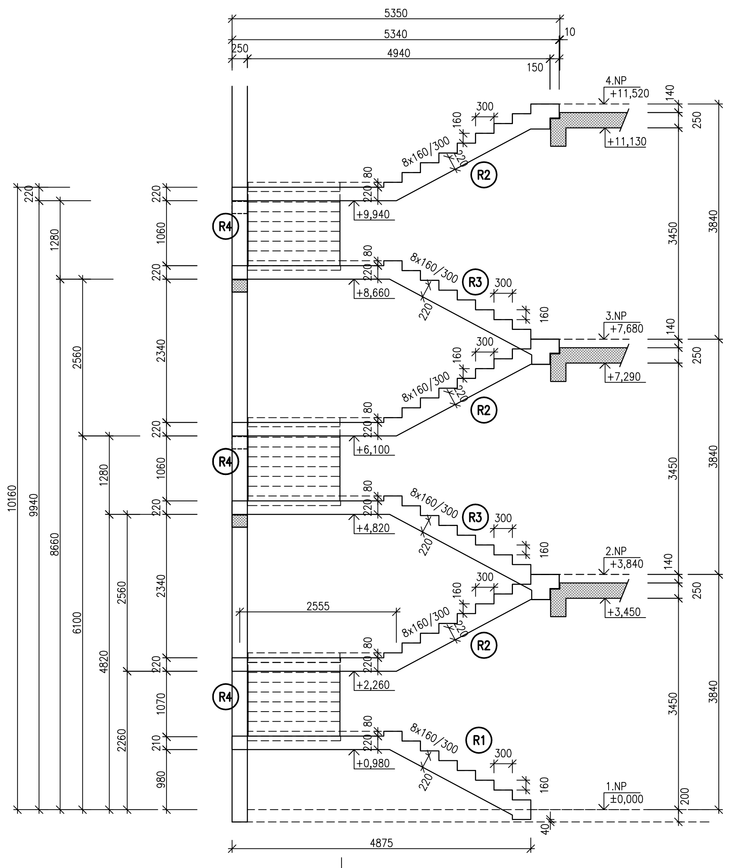

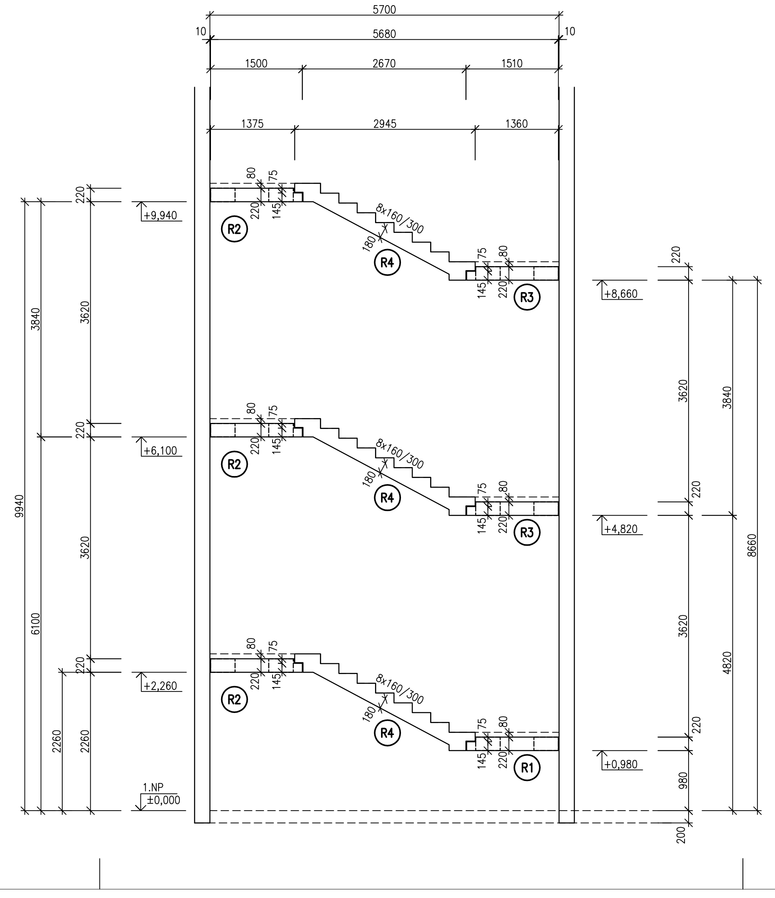

Souřadnicový systém S-JTSK
Výškový systém Bpv
±0,000=262,550m n. m.

Název a stupeň projektu
Archiv UP v Olomouci
-
DOKUMENTACE PRO PROVÁDĚNÍ STAVBY
Datum zpracování projektu 10/2019 | Kat. území Nařízení Zakázkové číslo GP 8-019/19/04

Generální projektant
ALFAPROJEKT OLOMOUC, a.s.
Tylova 1136/4, 772 00, Olomouc
tel. 585 206 060, fax: 585 227 166
e-mail: alfaprojekt@alfaprojekt.com
IČ: 258 49 280

Architekt projektu ING. ARCH. JAROSLAV ŠTĚPÁN
Manažer projektu ING. FRANTIŠEK BABICA
Hlavní inženýr projektu ING. PETR ZACHRDLE

Zodpovědný projektant ING. JAN BLAŽEK
Autorizace
Vypracoval ING. JAN BLAŽEK

Zpracovatel části projektu
ALFAPROJEKT OLOMOUC, a.s.
Tylova 1136/4, 772 00, Olomouc
tel. 585 206 060, fax: 585 227 166
e-mail: alfaprojekt@alfaprojekt.com
IČ: 258 49 280
Zakázkové číslo: 8-019/19/04

Objekt/Soubor **SO01 ARCHIV**
-
Formát 8xA4
Měřítko 150, 125
Datum 1. vydání 20.12.2019
Část dokumentace **Stavebně konstrukční řešení**
-
Kód části **D.1.1.2**
Paré
Název přílohy TVAR SCHODIŠTĚ
-
Číslo přílohy **108**

Stupeň	Objekt	Část	Číslo přílohy	Příloha	Revize
DPS	SO01	STK	108	SCH_TV	00