B2-B2

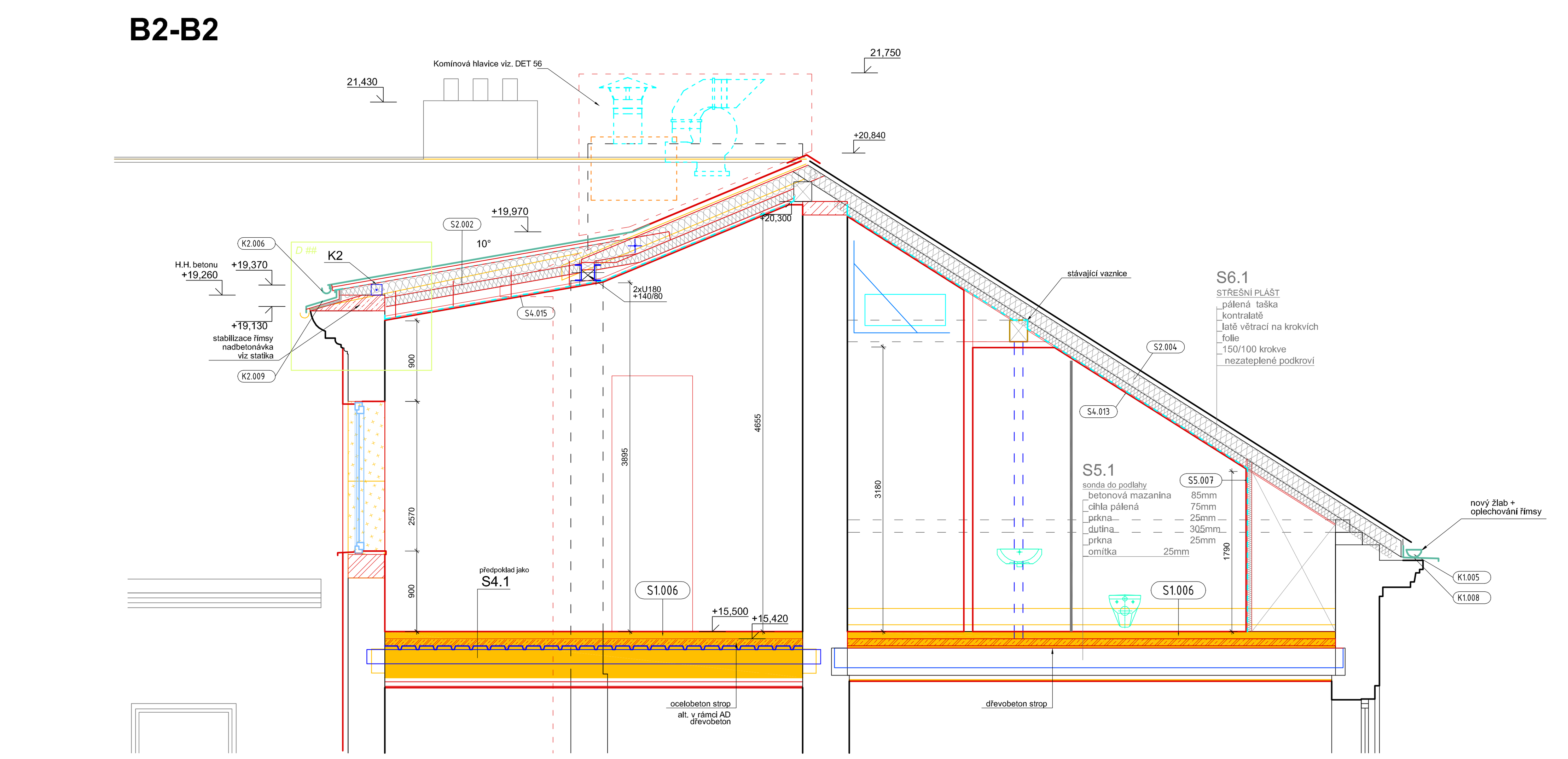

1/15

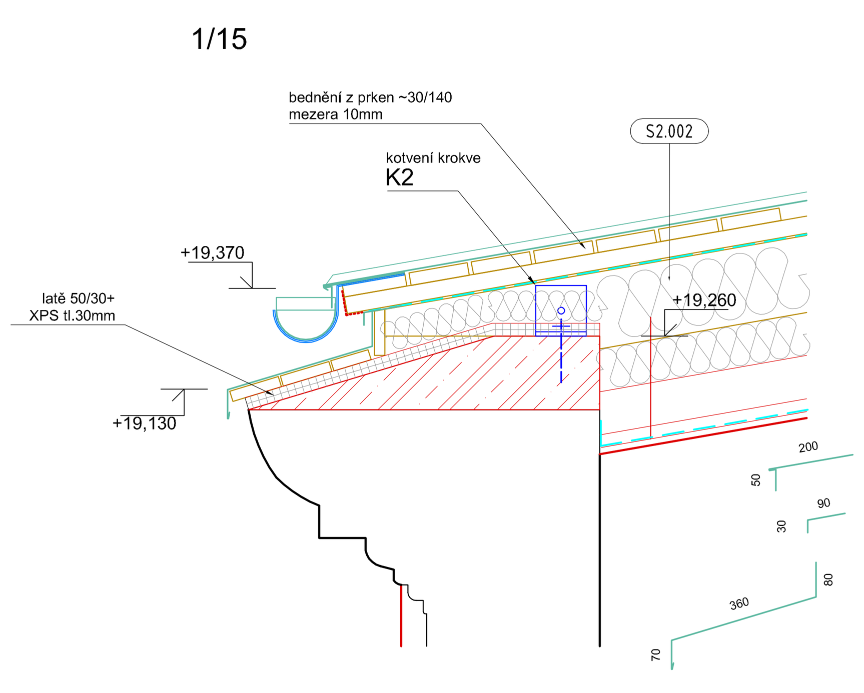

A3-A3

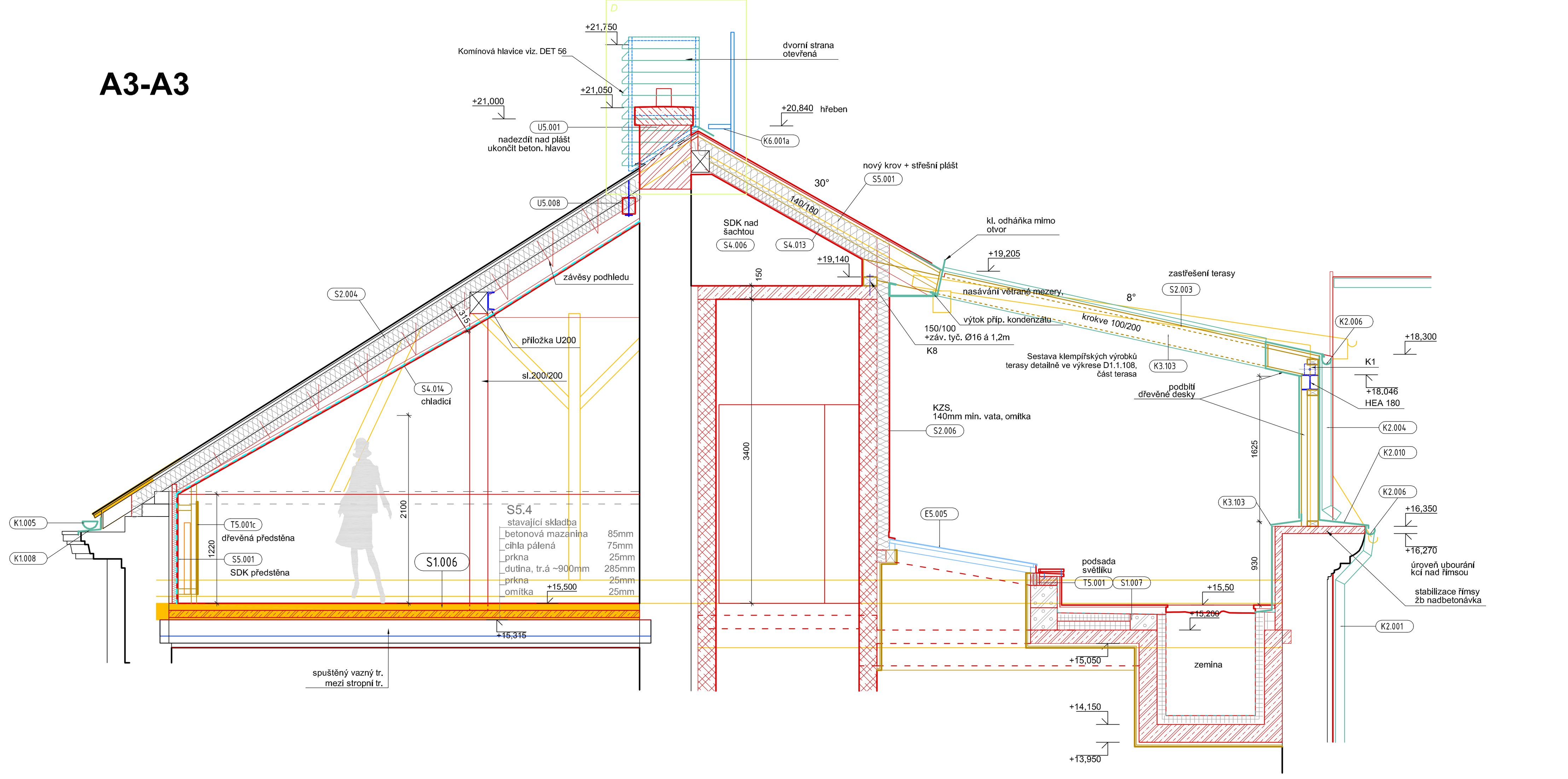

A2-A2

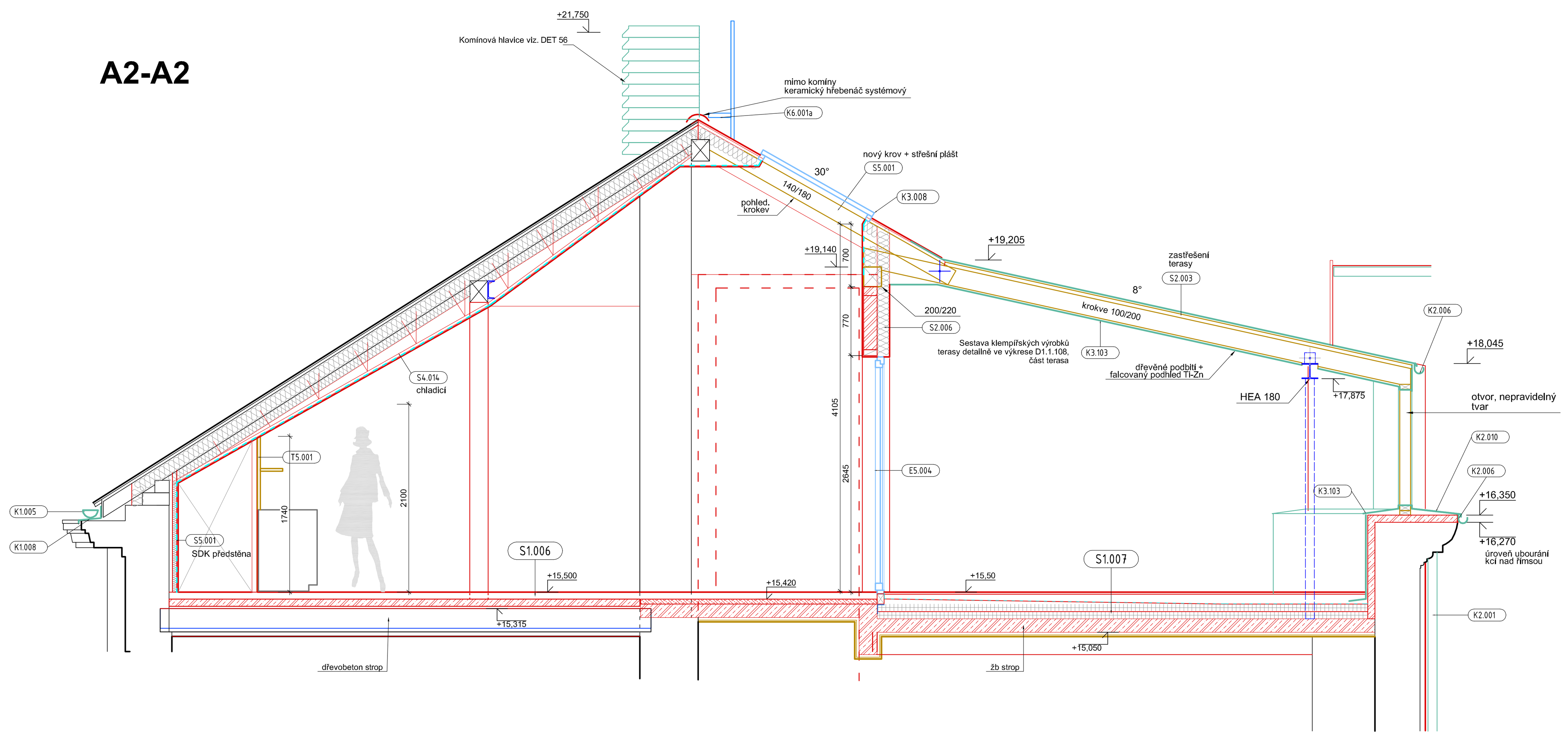

D1.103 SKLADBY/POVRCHY

S5.002 SONDY DO STÁVAJÍCÍCH KCÍ
S1.000 SKLADBY PODLAH
S2.000 STŘEŠNÍ A OBVODOVÝ PLÁŠŤ
S3.000 SKLADBY ZDĚNÝCH A DĚLICÍCH KCÍ
S4.000 SDK KCE, PODHLEDY, PŘEDSTĚNY, PŘÍČKY
S5.000 ÚPRAVY POVRCHŮ

S1_SKLADBY PODLAH
S1.001__PODLAHA NA TERÉNU v 1PP
vybouraná skladba podlahy v tl.200mm
_ pochozí podlahová epoxidová stěrka samonivelizační
(v mokrých provozech + stěrková HI)
_ 60mm betonová mazanina armovaná - po obvodu dilatace
_ separace PE folie
_ 80mmTI z EPS do podlah
_ hydroizolační souvrství proti zemní vlhkosti
_ 50mm vyrovnávací beton potěr (v případě zeminy rozhodne AD)

S1.002__PODLAHA NA TERÉNU v 1PP, míst. 0.03,0.04
původní skladba betonové podlahy ponechána
pochozí podlahová epoxidová stěrka samonivelizační
(v mokrých provozech + stěrková HI)
_ 60mm betonová mazanina armovaná - po obvodu dilatace
_ separace PE folie
_ 80mmTI z EPS do podlah
_ hydroizolační souvrství proti zemní vlhkosti
stávající betonová podlaha

S1.003__PODLAHA TEZKA NA STÁV. STROPĚ
vybouraná stáv. skladba až na násyp (odstranit polštáře)
_ 5-15mm podlahová krytina, viz tab. míst.
_ (v mokrých provozech stěrková HI)
_ 60mm betonová mazanina armovaná
_ separace PE folie
srovnaný násyp, doplněný
lehkým keramickým kamenivem
pozn:
podlahová krytina: podlahová stěrka/ dřevěné parkety/ dlažba

S1.004__PODLAHA TĚŽKÁ NA NOVÉM STROPĚ
_ podlahová krytina, viz tab. míst.
_ (v mokrých provozech stěrková HI)
_ 60mm betonová mazanina armovaná
_ separace PE folie
_ 40mm EPS do podlah
_ 20mm minerální deska proti kročejovému hluku
žb kce stropu, viz statika
pozn:
výška skladby v závislosti na krytině 120 (stěrka) nebo 135mm (parkety, dlažba), vyšky zkoordinovat při provádění.

S1.005__PODLAHA LEHKÁ NA STÁVAJÍCÍM STROPĚ
vybourat vrstvy až na násyp
_ 21mm dřevěné parkety
_ srovnávací stěrka
_ 2x22mm OSB lehká podl. deska (slepit a prošroubovat)
_ separace
srovnaný násyp, doplněný lehkým ker. kamen.
stávající kce trám. stropu

S1.006__PODLAHA LEHKÁ NA NOVÉM STROPĚ (5NP)
_ 21mm dřevěná podlahová krytina
_ srovnávací stěrka
_ 2x22mm OSB lehká podl. deska
_ 20mm minerální rohož, AKU izol.
nosná kce stropu viz statika

pozn. v místnostech s mokrým provozem
5.08, 5.04 místo OSB anhydrit.

S1.007__SKLADBA NA TERASE
_ 24 dřevěná prkna
_ 40-130 rošt stavitelný
_ Hydroizolační souvrství, folie tl. min 1,5mm
_ 50-140 EPS spádové klíny
_ 80 fenol pěna/PIR desky

S1.007__SKLADBA PODLAHY ARKÝŘE
_ 24 dřevěná prkna
_ 40-100 rošt stavitelný
_ Hydroizolační souvrství, folie tl. min 1,5mm
_ 40-100 EPS spádové klíny
_ 80 TI, desky z fenolitické pěny

S1.008__SCHODIŠTĚ
_ Na ŽB mezipodestách, stupních, podstupnicích provést epoxidovou stěrku. Příprava povrchu dle předpisu výrobce a zvyklosti dodavatele.

S2_STŘEŠNÍ A OBVODOVÝ PLÁŠŤ
S2.001__ NOVÝ STŘEŠNÍ PLÁŠŤ, TAŠKY
komplet nová konstrukce
_ pálená taška, barva a formát jako uliční část
_ 40mm kontra laťování dle dodavatele krytiny
_ větrací latě 40/60
_ krokve, výška dle 180mm.
+ TI z min. vaty λd =0,036 [W/m2K] mezi kr.
_ 100mm TI z min. vaty pod krokvemi
_ parozábrana
_ SDK na distančním ocel systémovém roštu

S2.002__ STŘEŠNÍ PLÁŠŤ, FALCOVANÁ KRYTINA 10°
komplet nová konstrukce
_ falcovaná krytina na stojatou drážku
TiZn svitkový do hloubky probarvovaný plech tl.0,7mm, barva tm.hnědá
_ ~30mm plnoplošné bednění tl. 30mm, tl. prken dle specifikace dodavatele krytiny
_ 40mm větrací latě 60/40
_ difuzní střešní folie - pojistná HI
_ 180mm zateplení TI z min. vaty mezi kr. 140/180
λd =0,036[W/m2K]
_ 100mm TI pod krokvemi
_ parozábrana
_ SDK na distančním ocel systémovém roštu - viz spec. podhledů..

S2.003_ ZASTŘEŠENÍ TERASY 5.10
komplet nová konstrukce
_ falcovaná krytina
_ pojistná HI s nakašírovanou drenážní vrstvou
_ 32mm plnoplošné bednění z prken, P+D,
_ 200mm krokve 100/200
_ 22mm podbití z prken
_ podhled z falcovaného plechu
TiZn svitkový do hloubky probarvovaný plech tl.0,7mm, barva tm.hnědá

S2.004__ ÚPRAVA STÁVAJÍCÍHO STŘEŠNÍHO PL, ULIČNÍ STRANA
_ pálená taška stávající
_ kontra laťování stávající
_ větrací latě stávající
_ 160mm krokve cca 100/160 stáv.
+ TI z min. vaty λd =0,036 [W/m2K] mezi krokve.
_ 100mm TI z min. vaty pod krokvemi
_ parozábrana
_ SDK na distančním ocel systémovém roštu - viz spec. podhledů.
pozn:
v místě zásahů do krovu krytinu a latování demontovat a nově osadit, viz bourací výkresy.

S2.005_ KONTAKTNÍ ZATEPLENÍ DVORNÍ OBVOD STĚNY
_ tenkovrstvá probarvovaná silikonová omítka, zrno 1,5mm
_ tmel + výztužná tkanina
_ 60mm desky z minerální vaty, λd =0,036[W/m2K]
_ stávající obvod zdivo CP, tl. 450-600mm, otlučená omítka
vnitřní povrchová úprava - viz specifikace povrchů

S2.006_ KONTAKTNÍ ZATEPLENÍ STĚNY, TERASA
_ tenkovrstvá probarvovaná silikonová omítka, zrno 1,5mm
_ tmel + výztužná tkanina
_ 140mm fasádní desky z minerální vaty, λd =0,036[W/m2K]
_ příprava povrchu
_ nové zdivo, keramické tvárnice 11,5 resp. prolévací tvárnice
vnitřní povrchová úprava - viz specifikace povrchů

S2.007_ ULIČNÍ SOKL
_ 30mm kamenný obklad, pískovcové desky
_ 30mm kotevní a distanční rošt, systémový, pro exterier
na cihlu otlučené stávající zdivo soklu.
pozn.: sokl kamenicky sesadit.
V místě sklepních oken vpadlé pole na tl. obklad. kamenné desky.

S2.008_NÁTĚR ULIČNÍ FASÁDY
_ nový fasádní nátěr uliční fasády, barevnost viz TZ,
_ příprava podkladu
před provedením barevnost vyvzorkovat v rámci AD.

S2.010_VNĚJŠÍ SANAČNÍ OMÍTKA
_ silikátový fasádní barevný nátěr
_ 30mm vnější sanační omítka na cihelné zdivo, výška viz výkres
_ příprava podkladu
před provedením barevnost vyvzorkovat v rámci AD.

S2.011_KONTAKTNÍ ZATEPLENÍ STROPU PRŮJEZDU
_ tenkovrstvá probarvovaná silikonová omítka, zrno 1,5mm
_ tmel + výztužná tkanina
_ 100mm desky z minerální vaty, λd =0,036[W/m2K]
+ mechanické kotvení
_ příprava podkladu

S2.012_DŘEVĚNÁ STĚNA TERASA
_ falcovaná krytina
TiZn svitkový do hloubky probarvovaný plech tl.0,7mm, barva tm.hnědá
_ 14mm OSB impregnované
_ 120mm dřevěná rámová kce stěny, sl 60/120 á 625mm
_ 14mm OSB impregnované
_ TiZn svitkový do hloubky probarvovaný plech tl.0,7mm, barva tm.hnědá

pozn.:detailní specifikace venkovních skladeb s KZS, sanační omítkou a nátěry viz technická zpráva

S3_SKLADBY ZDĚNÝCH DĚLICÍCH KCÍ
S3.001_ ZDĚNÁ DĚLICÍ PŘÍČKA
_ 80mm broušený cihelný blok
na maltu pro tenké spáry.

S3.002_ ZDĚNÁ DĚLICÍ PŘÍČKA
_ 115mm broušený cihelný blok
na maltu pro tenké spáry.

S3.003_ TĚŽKÁ AKU DĚLICÍ PŘÍČKA
_ 190mm Akustický cihelný blok P+D, Rw=52dB

S4_SDK KCE, PODHLEDY, PŘEDSTĚNY, PŘÍČKY
S4.001_PŘEDSTĚNA SPŘAŽENÁ
Předsazená stěna na konstrukci kovové - R-CD, R-UD, spřažení přímými závěsy, opláštěná 1x deska impregnovaná do vlhka 12,5mm, bez minerální izolace, odvětraná v patě a pod stropem. tl kce 50mm, výška 2320mm.

S4.003_KCE PRO OPLÁŠTĚNÍ NÁDRŽKY ZÁVĚSNÉHO WC
Systémové SDK opláštění a kce pro osazení závěsného WC, výška cca 1150mm nad čistou podlahu. Opláštěná 1x deska impregnovaná do vlhka 12,5mm. Závěs mísi na zesílené UA profily.

S4.004_PŘEDSTĚNA SPŘAŽENÁ - ZLEPŠENÍ AKUSTIKY
Předsazená stěna na kovové kci- R-CD, R-UD, spřažení přímými závěsy, opláštěná 1x standard SDK 12,5mm, s minerální izolací tl 40mm, celková tl. 65mm.

S4.005_PŘEDSTĚNA SPŘAŽENÁ, INSTALAČNÍ Předsazená stěna samostatně stojící, kovová kce, R-CW 50, spodní profil R-UW, horní profil UW max zesílený, spřažení L kotvou, rozteč P1,5 á 313mm, opláštěná 1x deska impregnovaná do vlhka 12,5mm, bez minerální izolace, odvětraná v patě a pod stropem. tl kce dle instal dutiny. kce není na celou výšku míst., výška viz výkresy

S4.006_ŠACHTOVÁ STĚNA
Šachtová stěna samostatně stojící, kovová kce, R-CW 50, spodní profil R-UW, opláštěná 1x deska požární 12,5mm, s minerální izolací tl 40mm, objemová hmotnost 30kg/m2. Kce na celou výšku místnosti

S4.007_DĚLICÍ PŘÍČKA 100mm
Dělicí příčka, kovová kce, R-CW 75, spodní profil R-UW, opláštěná 1x deska SDK standardní 12,5mm, s minerální izolací tl 40mm, objemová hmotnost 30kg/m2. Kce na celou výšku místnosti.
pozn.: V 5.06 opláštění pro PO EI 30 DP1

S4.008_PŘEDSTĚNA ŠTÍTU V PODKROVÍ
Předstěna samostatně stojící, kovová kce, R-CW 100, spodní profil R-UW, opláštěná 1x deska impregnovaná do vlhka 12,5mm, s minerální izolací tl 100mm, objemová hmotnost 30kg/m2. Kotvit ke krokvím nebo spřáhnout se štítem L kotvou, rozteč P1,5. Dutina min. 40mm

S4.010_PODHLED SDK REI 60 DP1
Zavěšený podhled z ocelobeton stropní kce, dvouúrovňový křížový rošt R-CD, opláštěný 2x SDK požární deskou tl.15, celistvý, minerální izolace tl. 40mm. PO celé kce REI 60 DP1.

S4.011_PODHLED SDK REI 45 DP2
Zavěšený podhled z trámového nebo ocelobeton stropu, dvouúrovňový křížový rošt R-CD, opláštěný 1x SDK požární deskou tl.15, celistvý. minerální izolace tl. 40mm. PO celé kce REI 45 DP2.

S4.012_PODHLED SDK REI 15 DP2
Zavěšený podhled z trámového nebo ocelobeton stropu, dvouúrovňový křížový rošt R-CD, opláštěný 1x SDK požární deskou tl.12, celistvý. PO celé kce REI 45 DP2.

S4.013_PODHLED ŠIKMÝ - PODKROVÍ, EI 15 DP2
Šikmý podhled v podkroví, 1x SDK standardní 12,5mm, na kovové konstrukci (R-CD) a krokvových závěsech, vyložení 100mm, bez záklopu, minerální izolace 100 mm o minimální objemové hmotnosti 15 kg/m3. mezi SDK a R-CD parozábrana.

S4.014_PODHLED ŠIKMÝ - CHLADICÍ
specifikace viz část D.1.4.5 Chlazení

S4.015_PODHLED ŠIKMÝ, ODSAZENÝ OD KROKVÍ
šikmý podhled v podkroví, 1xSDK deska standardní, tl. 12,5 na R-CD profilech, na systémových ocel závěsech umožnujících oddálení desky od krokví 400mm. mezi SDK a R-CD parozábrana.

S4.016_LAMELOVÝ PODHLED 1NP
přesná specifikace viz text. část.

S5_POVRCHY
S5.001_OMÍTKA KLENUTÉHO STROPU 1PP
_Hrubá jádrová omítka cihelné klenby do ocel nosníků v tl. min. 25mm na drátěné pletivo, povrch jemný štuk. PO stropní kce jako celku REI 60 DP1.
pozn.: Ocel nosníky očistit od zkorodovaných částí.

S5.002_HRUBÁ ÚPRAVA ZDIVA
_otlučené zdivo zaspárovat, zapravit + malba - přesná specifikace viz text. část.

S5.003_SANAČNÍ OMÍTKA VNITŘNÍ
_SPECIFIKACE ING. BALÍK. Provedení u paty injektovaného zdiva a zdiva s kladnou siťovou průběžnou elektrodou, do výšky cca 1,2m.

S5.004_VNITŘNÍ OMÍTKA JEMNÁ ŠTUKOVÁ
_vnitřní omítka na stávající otlučené / nové zdivo. Základ jádrová omítka + finální štuk jemný, malířská výmalba. Malířský nátěr a barevnost viz specifikace interieru.

S5.005_KERAMICKÝ OBKLAD, STÁVAJÍCÍ ZDIVO 1PP
_keramický obklad aplikovaný na otlučené zdivo se zvýšenou vlhkostí. Obklad lepený na nopovou folii s omítací mřížkou. Nad obkladem sanační omítka S5.003 pod strop.

S5.006_KERAMICKÝ OBKLAD
_hrubá jádrová omítka v normové rovinnatosti + keramický obklad na lepidlo. Nad obkladem omítka S5.004 pod strop/podhled. typ obkladu viz část interieru. Pro stávající zdivo od 1NP výše a nové zdivo. V mokrých provozech (sprcha) pod obklad stěrková HI na celou výšku obkladu

S5.007_POVRCHOVÁ ÚPRAVA SDK
_příprava povrchu - penetrace + malířský nátěr (malba)

S5.008_POVRCHOVÁ ÚPRAVA ŽB SCHODIŠTĚ
_úprava a fixace pohledových žb kcí schodiště (podhled podest, boky ramen) proti sprašování + malířský nátěr.

S5.009_DŘEVĚNÝ OBKLAD ŽB STROPU
_podlahová prkna tl. 19mm, smrková, hoblovaná, na kotevním dřevěném roštu z 30/50. Povrchová úprava olejovou lazurou.

LEGENDA KONSTRUKCÍ

- stávající konstrukce
- nově navrhované konstrukce
- podchytávky, dozdívky, P20/M20, P
- betonové bednící prolévací tvárnice
- železobeton
- prostý beton
- broušený cihelný blok pro nenosné zdivo
- SDK příčky, šachty, předstěny, podhledyS4.
- hrubá úprava zdiva S5.002
- TI z minerální vaty
- Ti z EPS
- hydroizolační souvrství
- ocel podchytávky
- výplně otvorů
- zámečnické konstrukce
- zařizovací předměty
- mobiliář, nábytek
- dřevěné kce, truhlářské výrobky

ječmen studio - MgA. Ing.arch. Lukáš Blažek, Šubova 252/33 , 779 00 Olomouc - Chválkovice, +420 608 480 997
lukasblazek@jecmen.com, IČ 739 51 455, DIČ: CZ8006245313 www.jecmen.com

ARCHITEKT:	MgA., Ing.arch. Lukáš Blažek	ČÍSLO ZAKÁZKY	20161009
VYPRACOVAL:	Ing. Vítězslav Petr, MgA., Ing.arch. Lukáš Blažek	DATUM	08/2017
		STUPEŇ	DPS
INVESTOR	Univerzita Palackého v Olomouci, IČ 61989592	ČÁST DOK.	D.1.1
AKCE	**rekonstrukce objektu Katerinska 17 pro CMTF UP v Olomouci**	FORMÁT	A1
	k.ú. Olomouc město	MĚŘÍTKO	1/50
	stavební řezy dílčí - NÁVRH	ČÍSLO PŘÍLOHY	30