ŘEZ D_DETAIL HELMICE

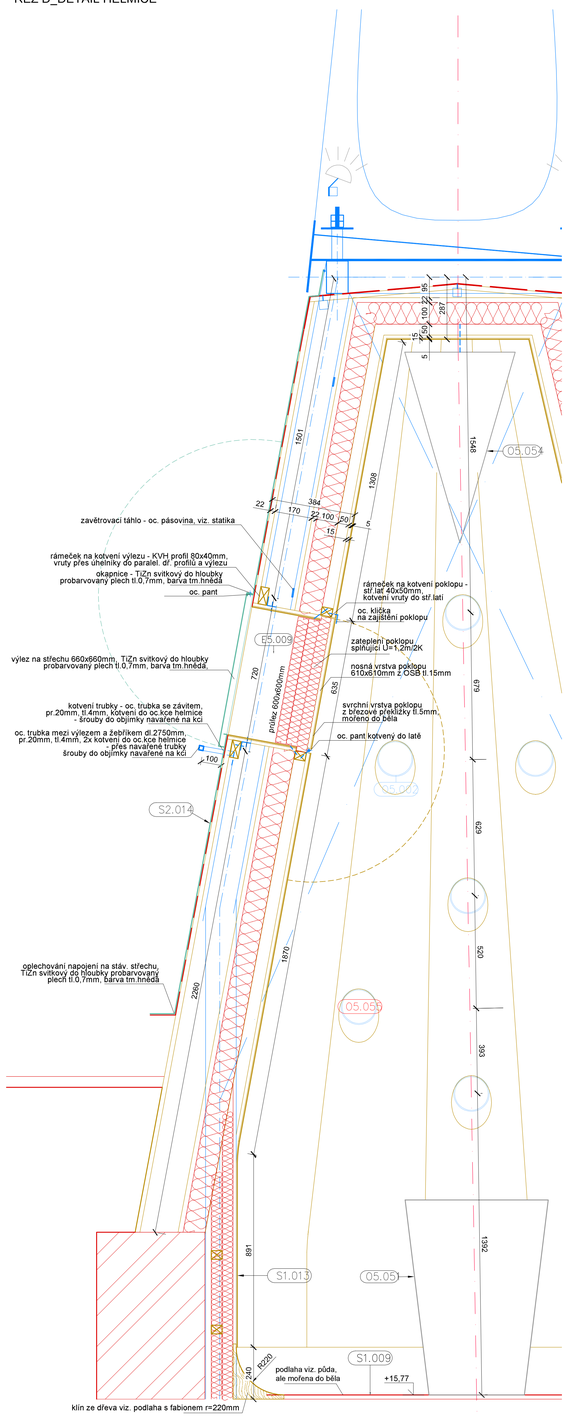

ŘEZ C_DETAIL HELMICE

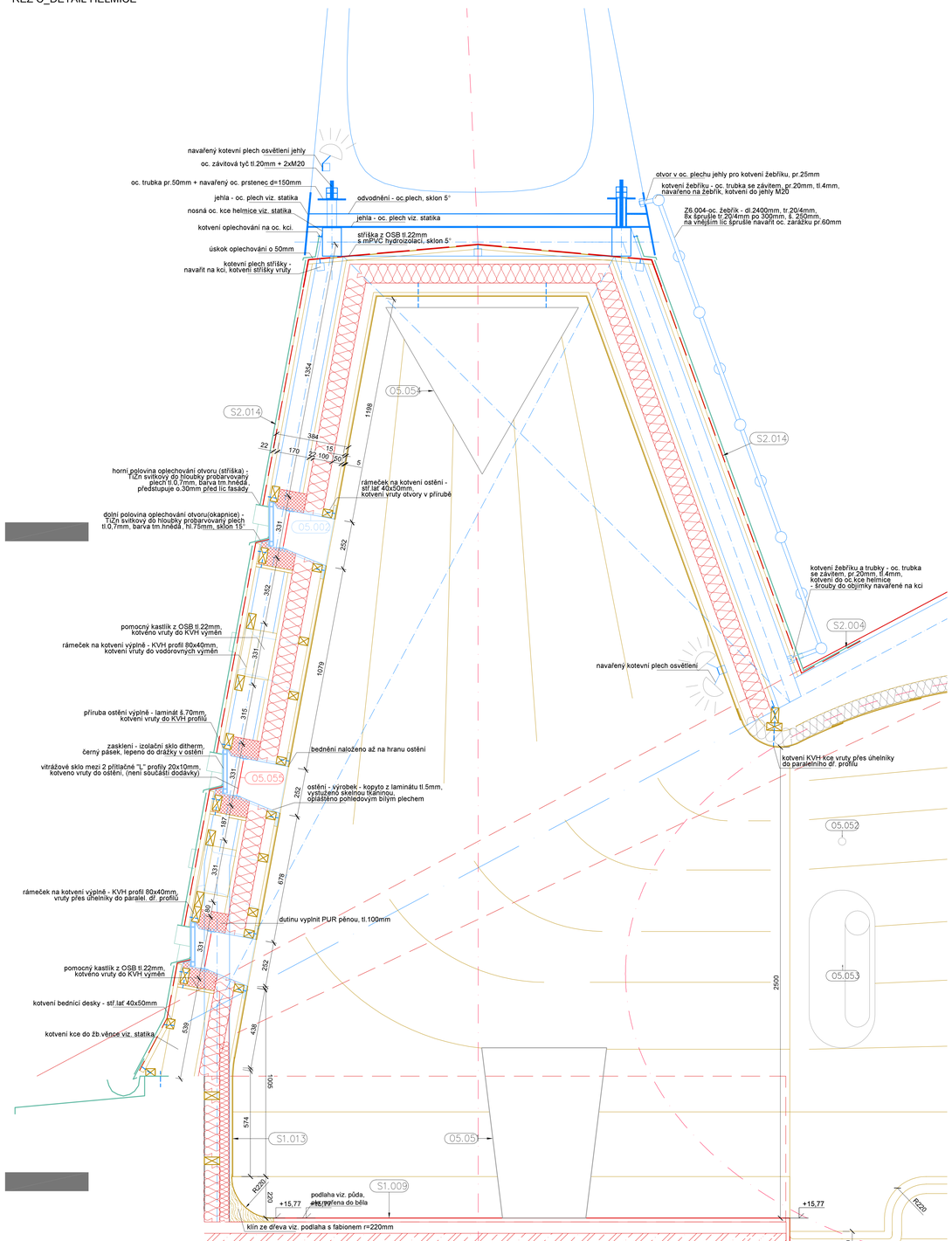

PŮDORYSNÝ ŘEZ F_DETAIL HELMICE

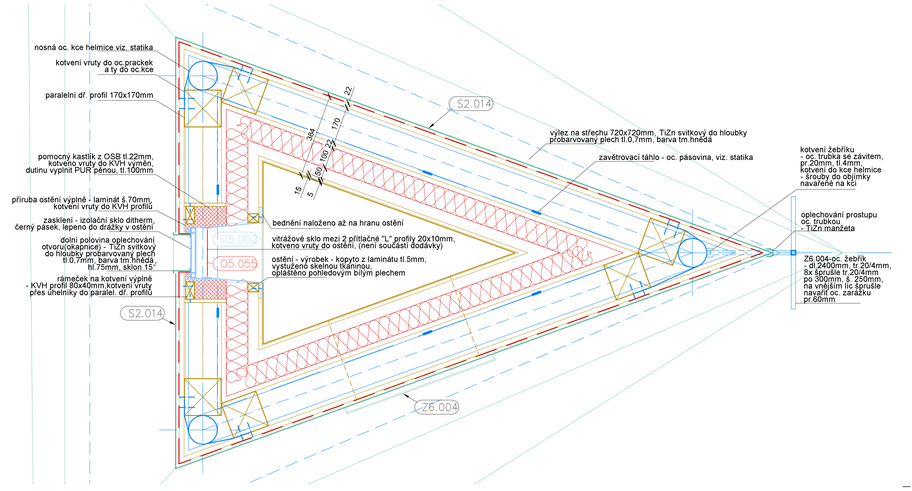

DETAILY VÝROBKU OSTĚNÍ O5.002

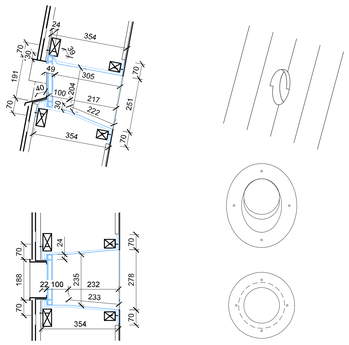

ŘEZ C_DETAIL PLÁŠTĚ KAPLE

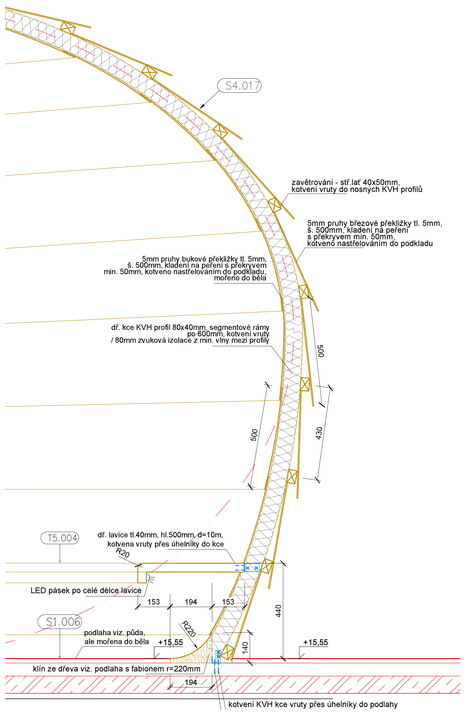

SKLADBY KCÍ NA OBJEKTU KAPLE V 5NP

S2.013_ATIKA POD HELMICÍ

- zděná atika / 100mm přizdívka
- oc. konstrukce dle statiky / rošt z KVH 40x80mm a rošt ze střešních latí 40x50mm do kříže, kotveno vruty na hmoždinky do stěny / 50mm zateplení TI z PIR (čelní stěna + 80mm PIR !)
- parozábrana, AI
- 15mm plnoplošné bednění z OSB tl. 15mm, kotveno vruty do latí
- 5mm pruhy bukové překližky tl. 5mm, š. 500mm, kladení na peření s překryvem min. 50mm a v místech ohybu do helmice počítat s dořezem kratších dílů, kotveno nastřelováním do podkladu, mořeno do běla

S2.014_STŘEŠNÍ PLÁŠŤ HELMICE, FALCOVANÁ KRYTINA

komplet nová konstrukce

- falcovaná krytina na stojatou drážku,
- TiZn svitkový do hloubky probarvovaný plech tl.0,7mm, barva tm.hnědá
- difuzní střešní folie - pojistná HI
- ~22mm plnoplošné bednění ze suchého řeziva tl. 22mm, tl. dle specifikace dodavatele krytiny, kotveno vruty do par. dř. profilů
- oc. kce viz. statika / paralelní dř. profil 170x170mm, kotvení vruty do oc. prackek a ty do oc. kce
- 22mm plnoplošné bednění z OSB tl. 22mm, kotveny vruty do par. dř. profilů
- 100mm zateplení TI z PIR,celoplošně lepeno na bednění, λd =0,036[W/m2K]
- 50mm větrací latě 40x50mm, kotveny vruty do bednění
- parozábrana ,AI
- ~15mm plnoplošné bednění OSB tl. 15mm, kotveny vruty do latí
- 5mm plnoplošné bednění bukovou překližky tl. 5mm, š. 500mm, kladení na peření s překryvem min. 50mm a v místech ohybu do helmice počítat s dořezem kratších dílů, kotveno nastřelováním do podkladu, mořeno do běla

S4.017_PŘÍČKA KAPLE

- 5mm pruhy bukové překližky tl. 5mm, š. 500mm, kladení na peření s překryvem min. 50mm, kotveno nastřelováním do podkladu, mořeno do běla
- dř. kce KVH profil 80x40mm, kotvení vruty / 80mm zvuková izolace z min. vlny mezi dř. profily
- 50mm ztužení větracími latěmi 50/40mm, kotveny vruty kolmo ke kci
- 5mm bednění pruhy březové překližky mořené do odstínu podlahy půdy (dubu) tl. 5mm, š. 500mm, kladení na peření, kotveno nastřelováním do kce / latí

LEGENDA KONSTRUKCÍ

- stávající konstrukce
- nově navrhované konstrukce
- podchytávky, dozdívky, P20/M20, P
- betonové bednící prolévací tvárnice
- železobeton
- prostý beton
- broušený cihelný blok 80mm pro nenosné zdivo, S3.001
- broušený cihelný blok 115mm pro nenosné zdivo, S3.002
- akustický cihelný blok 190mm, Rw=52dB, S3.003
- SDK příčky, šachty, předstěny, S4.
- keramický obklad S5.005(1PP), S5.006, S5.007
- hrubá úprava zdiva S5.002
- prostupy stavebními kcemi
- ocel podchytávky
- výplně otvorů
- zámečnické konstrukce
- zařizovací předměty
- mobiliář, nábytek, ostatní
- dřevěné kce, truhlářské výrobky

technické zařízení budovy - koordinace

- ZTI - stoupací potrubí splaškové kanali.
- stoupací potrubí voda T.S
- PBRS - požární vodovod, vnitřní hydranty
- vzduchotechnika - svislé potrubí, jednotky
- vytápění - OT, stoupací potrubí
- elektroinstalace - elektroskříně

POZNÁMKA:

Postup prací při stavbě příčky kaple dle S4.017:
1/ NA STAVBU BUDE DODÁN TRUHLÁŘSKÝ VÝROBEK LAVICE T5.004, DLE SAMOSTATNÉHO VÝKRESU T5.004, KTERÝ BUDE DEFINOVAT PŮDORYS PŘÍČKY VE VÝŠCE 440mm NAD ÚROVNÍ PODLAHY A V ÚROVNI PODLAHY DŘEVĚNÝ KLÍN KOTVENÝ VRUTY PŘES ÚHELNÍKY DO PODLAHY !!!
2/ DŘEVĚNÁ KCE Z KVH PROFILŮ 80X40mm BUDE PROVEDENA SEGMENTOVĚ Z KUSŮ DÉLKY cca. 1m TAK, ABY PŮDORYSNĚ KOPÍROVALA LAVICI Z BODU 1 A V ÚROVNI PODLAHY DŘEVĚNÝ KLÍN !!! RÁMY BUDOU OSAZENY V OSOVÉ VZDÁLENOSTI PO 600mm. Jednotlivé kusy kce se budou překrývat o min.80mm a budou vzájemně prošroubovány vruty. V místech menšího poloměru budou přečnívající rohy profilů po montáži seříznuty. Segmentové rámy budou dole kotveny vruty přes úhelníky do podlahy a nahoře do stávající vaznice poslíené oc. profilem viz. statika. V místě přechodu do vertikální helmice bude rám kotven vruty přes úhelníky do paralelního dř. profilu, který kopíruje nosnou oc. kci helmice.
3/ Dále bude zvenčí provedeno ztužení střešními latěmi 50/40mm, které budou ohýbány dle tvaru kce a kotveny vruty do kce. Laté kladeny vodorovně po 430mm.
4/ Zevnitř bude provedeno bednění z pruhů bukové překližky mořené do běla, tl. 5mm, š. 500mm. Kladení na peření s překryvem min.50mm, kotveno nastřelováním do kce, ohnuto dle kce.
5/ Mezi segmentové rámy bude zvenku vecpána rohož (zvuková izolace) z min. vlny š.600mm a tl.80mm.
6/ Nakonec uzavření zvenčí bedněním z pruhů březové překližky mořených do odstínu podlahy půdy (dubu) tl. 5mm, š. 500mm. Kladení na peření, kotveno nastřelováním při horním líci do kce a při dolním do latí tak, že dolní přečnívající okraj bude odstávat o tl. latě. Viz. podélný řez C.

PO OSAZENÍ OC. KCE HELMICE ZKOORDINOVAT POZICI TÁHEL A VÝLEZU E5.009 !!!

ječmen studio - MgA. Ing.arch. Lukáš Blažek, Šubova 252/33 , 779 00 Olomouc - Chvalkovice, +420 608 480 997
lukasblazek@jecmen.com, IČ 739 51 455, DIČ: CZ8006245313 www.jecmen.com

ARCHITEKT:	MgA. Ing.arch. Lukáš Blažek	ČÍSLO ZAKÁZKY	2016/009
VYPRACOVAL:	Ing. Vítězslav Petr, MgA. Ing.arch. Lukáš Blažek	DATUM	08/2017
		STUPEŇ	DPS
INVESTOR	Univerzita Palackého v Olomouci, IČ: 61969592	ČÁST DOK.	D.1.1
AKCE	**Rekonstrukce objektu Katerinska 17 pro CMTF UP v Olomouci**	FORMÁT	A0
	k.ú. Olomouc město	MĚŘÍTKO	1/10
	DETAILY HELMICE	ČÍSLO PŘÍLOHY	5B