OZN.	SCHÉMA	POPIS	1.pp	1.np	CELK.
Z 31		NÁZEV Vodotěsný a plynotěsný poklop v rámu pro betonovou výplň vel.570x570mm POPIS Vnější rozměr 630x630mm, velikost 570 mm x 570 mm čistý otvor; vnitřní výška rámu 75mm Poklop určený pro zadláždění do interiéru; vyplnění betonem kvality B30 o síle 5cm. Hliníkový rám a poklop - rám poklopu s kotvícími prvky do betonu, poklop vč. armovací sítě, těsnění, sada klíčů, Rám a poklop z hliníkových profilů, po celé délce spoje svařované, na vnější straně rámu kotvící prvky do betonu, armovací síť pomocí příchytek připevněna ke konstrukci víka, těsnění z materiálu odolného proti některým kyselinám a louhům. V rozích poklopu umístěny závitové sloupce se šroubem ke zvedání a zamykání MATERIÁL hliníková slitina	16	-	16
Z 32		NÁZEV Rám do stávající stěny v kolektoru - m.č. 0.07 POPIS Ocelový rám v místě bourání betonové stěny tl.450mm - ocel S 235 J2, šrouby 5.8 Rozměry upřesnit dle skutečné velikosti prostupu Jednotlivé části rámu budou osazeny na ostění betonové stěny, provařeny pásovou ocelí a v horních rozích úhelníkem a oboustranně po výšce kotven na chemickou kotvu do stěny Rám bude opatřen základním nátěrem. Případné dutiny mezi profilem a stěnou vyplnit nesmrštivou maltou. MATERIÁL Ocelový rám	1	-	1

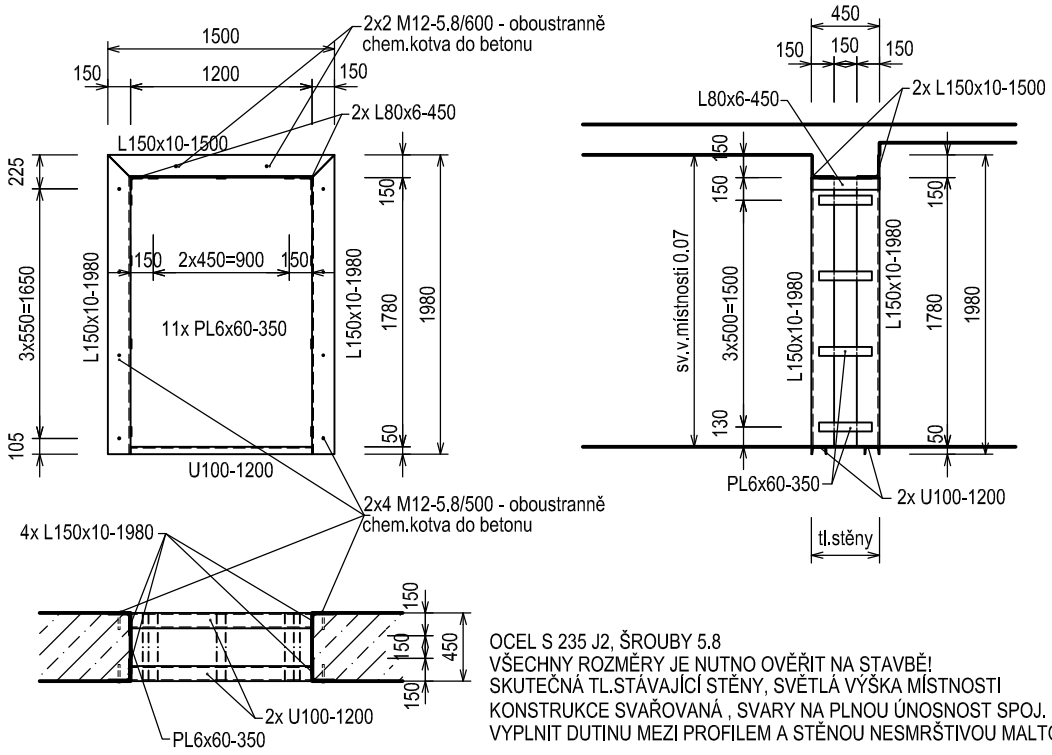

OCEL S 235 J2, ŠROUBY 5.8
VŠECHNY ROZMĚRY JE NUTNO OVĚŘIT NA STAVBĚ!
SKUTEČNÁ TL.STÁVAJÍCÍ STĚNY, SVĚTLÁ VÝŠKA MÍSTNOSTI
KONSTRUKCE SVAŘOVANÁ , SVARY NA PLNOU ÚNOSNOST SPOJ. MATERIÁLU.
VYPLNIT DUTINU MEZI PROFILEM A STĚNOU NESMRŠTIVOU MALTOU.

TENTO VÝKRES NENAHRAZUJE DÍLENSKOU DOKUMENTACI.

VÝPIS MATERIÁLU

Pol.	Počet ks	Profil	Jednotková délka	Celková délka	Jednotková hmotnost	Celková hmotnost
			1 ks (mm)	(m)	(kg/m)	(kg)
1	4	L 150x10	1 980	7,92	23,00	182,16
2	2	L 150x10	1 500	3,00	23,00	69,00
3	2	U 100	1 200	2,40	10,60	25,44
4	2	L 80x6	450	0,90	7,36	6,62
5	11	PL 6x60	350	3,85	2,83	10,90
					Celkem kg	294,12
					8% svary a spoj.materiál	23,53
					Hmotnost celkem (kg)	**317,6**

Před zahájením výroby nutno přeměřit rozměry na stavbě

OZN.	SCHÉMA	POPIS	1.pp	1.np	CELK.
Z 33		NÁZEV Rám do stávající stěny v kolektoru - m.č. 0.06 POPIS Ocelový rám v místě bourání betonové stěny tl.400mm - ocel S 235 J2, šrouby 5.8 Rozměry upřesnit dle skutečné velikosti prostupu Jednotlivé části rámu budou osazeny na ostění betonové stěny, provařeny pásovou ocelí a v horních rozích úhelníkem a oboustranně po výšce kotven na chemickou kotvu do stěny Rám bude opatřen základním nátěrem. Případné dutiny mezi profilem a stěnou vyplnit nesmrštivou maltou. MATERIÁL Ocelový rám	1	-	1

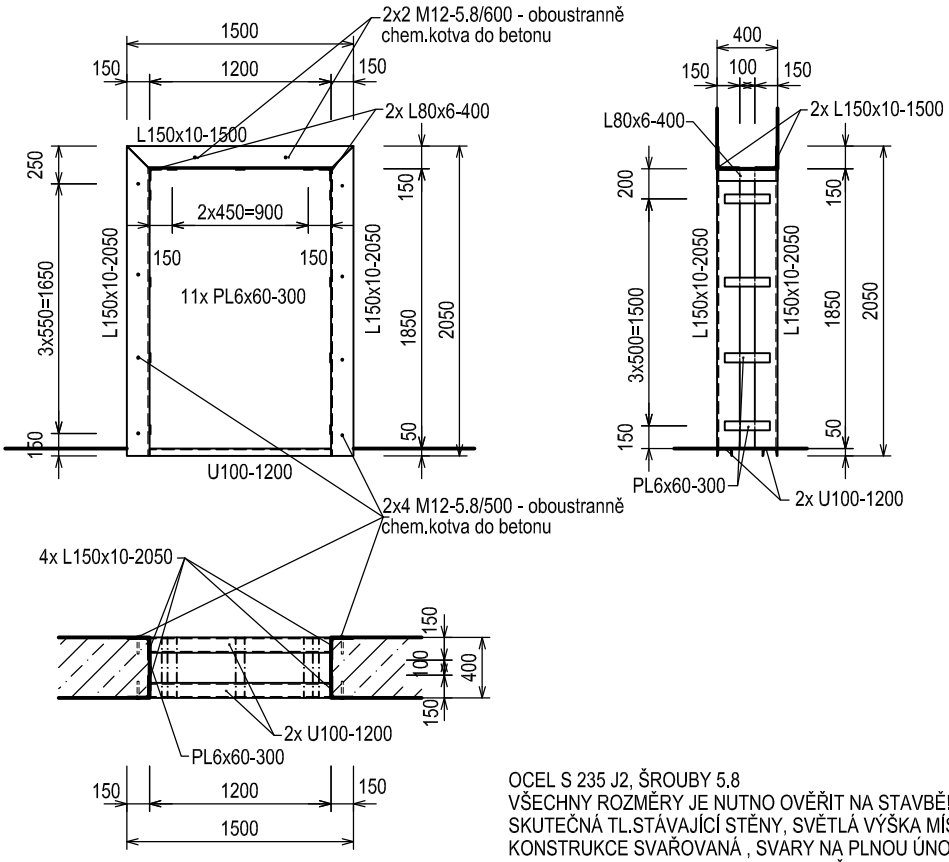

OCEL S 235 J2, ŠROUBY 5.8
VŠECHNY ROZMĚRY JE NUTNO OVĚŘIT NA STAVBĚ!
SKUTEČNÁ TL.STÁVAJÍCÍ STĚNY, SVĚTLÁ VÝŠKA MÍSTNOSTI
KONSTRUKCE SVAŘOVANÁ , SVARY NA PLNOU ÚNOSNOST SPOJ. MATERIÁLU.
VYPLNIT DUTINU MEZI PROFILEM A STĚNOU NESMRŠTIVOU MALTOU.

TENTO VÝKRES NENAHRAZUJE DÍLENSKOU DOKUMENTACI.

VÝPIS MATERIÁLU

Pol.	Počet ks	Profil	Jednotková délka	Celková délka	Jednotková hmotnost	Celková hmotnost
			1 ks (mm)	(m)	(kg/m)	(kg)
1	4	L 150x10	2 050	8,20	23,00	188,60
2	2	L 150x10	1 500	3,00	23,00	69,00
3	2	U 100	1 200	2,40	10,60	25,44
4	2	L 80x6	400	0,80	7,36	5,89
5	11	PL 6x60	300	3,30	2,83	9,34
					Celkem kg	298,27
					8% svary a spoj.materiál	23,86
					Hmotnost celkem (kg)	**322,1**

Před zahájením výroby nutno přeměřit rozměry na stavbě