ZÁMEČNICKÉ VÝROBKY

OZN.	SCHÉMA	POPIS	1.pp	1.np	CELK.
Z 37			1	-	1

NÁZEV Venkovní ocelový žebřík s ochranným zábradlím

POPIS Žebřík s ochranným zábradlím osazený na západní fasádě objektu. Trubková konstrukce, kotvená ke stávajícímu zdivu přes zateplení objektu
Schodky se zábradlím a plošinou přes atiku. Schodnice z ploché oceli, stupně z pororoštu, jednostranné trubkové zábradlí. Kotveno k žebříku a uloženo na betonové dlaždice na stávající střechu

MATERIÁL pozinkované

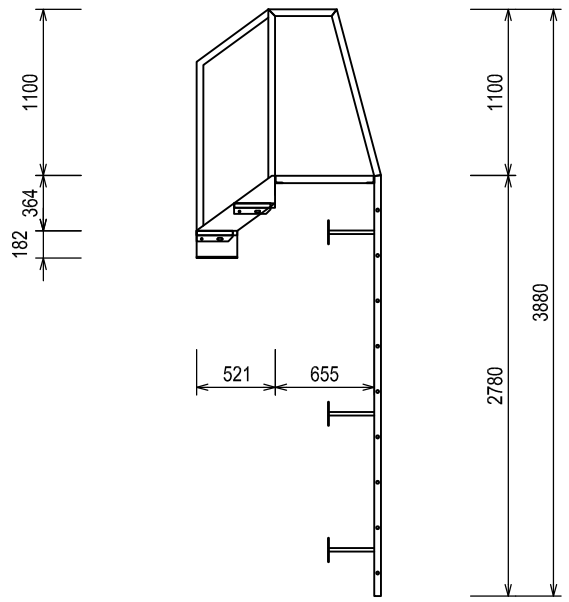

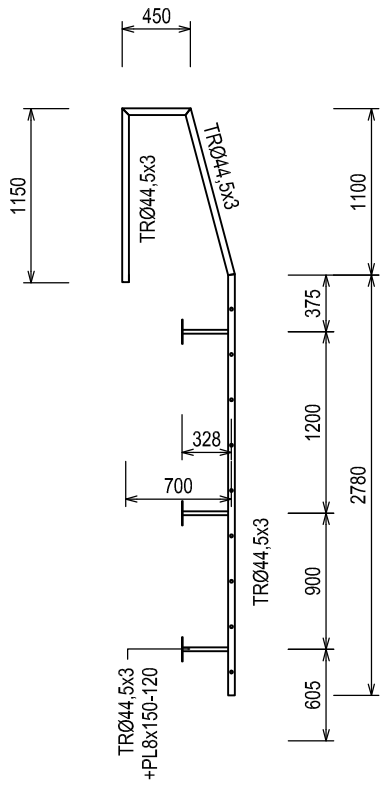

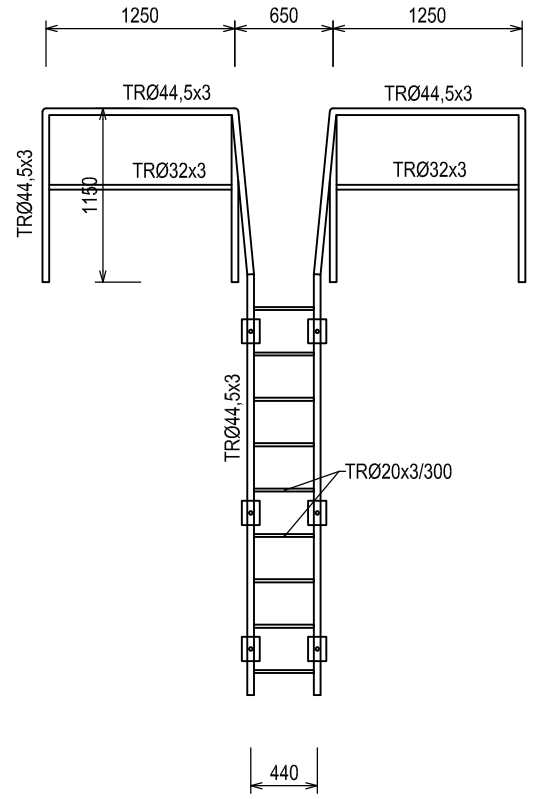

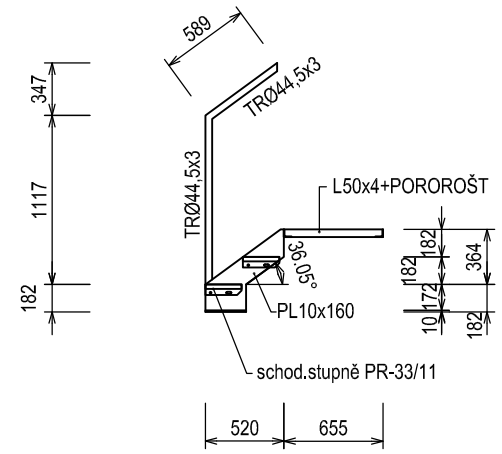

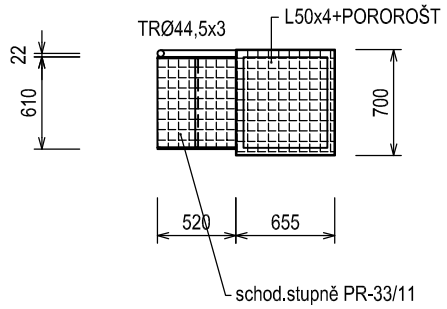

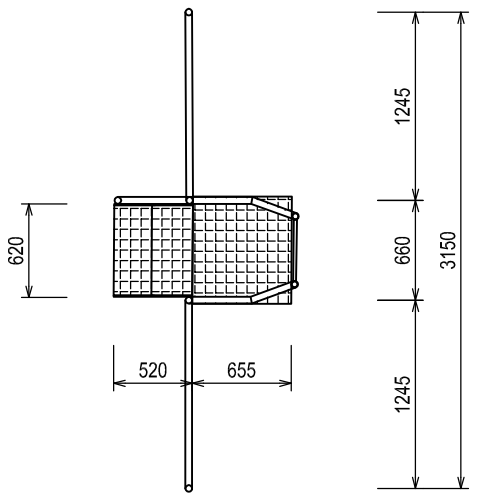

OCEL S 235 J2, ŠROUBY 5.8
VŠECHNY ROZMĚRY JE NUTNO OVĚŘIT NA STAVBĚ!
KONSTRUKCE SVAŘOVANÁ , SVARY NA PLNOU ÚNOSNOST SPOJ. MATERIÁLU.
TENTO VÝKRES NENAHRAZUJE DÍLENSKOU DOKUMENTACI.

POVRCHOVÁ ÚPRAVA: pozink

VÝPIS MATERIÁLU

Díl	Počet ks	Profil	Jednotková délka	Celková délka	Jednotková hmotnost	Celková hmotnost
			1 ks (mm)	(m, m²)	(kg/m, m²)	(kg)
žebřík	2	TR ∅ 44,5x3	5 650	11,30	3,07	34,69
	2	TR ∅ 44,5x3	2 400	4,80	3,07	14,74
	2	TR ∅ 32x3	1 250	2,50	2,15	5,38
	6	TR ∅ 44,5x3	320	1,92	3,07	5,89
	6	PL 8x150	120	0,72	9,42	6,78
	9	TR ∅ 20x3	450	4,05	1,26	5,10
schodky	2	PL 10x160	900	1,80	12,56	22,61
	2	PL 10x80	270	0,54	6,28	3,39
	2	L 50x4	655	1,31	3,06	4,01
	2	L 50x4	700	1,40	3,06	4,28
	1	P 230-33-3	1	0,50	22,40	11,20
	2	Schod.stupeň PR33/11			5,85	11,70
	1	TR ∅ 44,5x3	1 900	1,90	3,07	5,83
					Celkem kg	135,61
					8% svary a spoj.materiál	10,85
					Hmotnost celkem (kg)	**146,5**

Před zahájením výroby nutno přeměřit rozměry na stavbě