AKCE : Olomouc, VŠK, tř.17 Listopadu, opravy
Olomouc, VŠK, tř.17 Listopadu, nový výtah

LIST Č. 1

OZN.	SCHEMA / POPIS	POČET KS. 1.pp	1.np	2.np	3.-6.	7.np	celk.
1/H	KOVÁNÍ KLIKA/KLIKA NA ŠTÍTĚ HLINÍKOVÁ POVRCHOVÁ ÚPRAVA STŘÍBROŠEDÁ VČETNĚ ČTYŘHRANU, SPOJOVACÍHO MATERIÁLU, ČERVÍKŮ, KLIKY JSOU OPATŘENY ZPĚTNOU PRUŽINOU BEZPEČNOSTNÍ KOVÁNÍ SE DLE NORMY EN1906 NACHÁZÍ V BEZPEČNOSTNÍ TŘÍDĚ 3. PROŠROUBOVÁNÍ SKRZ DVEŘNÍ KŘÍDLO.	1	35	44	184	32	296
2/H	VNITŘNÍ CHODBOVÁ PROSKLENÁ STĚNA	-	1	-	-	-	1

POHLED

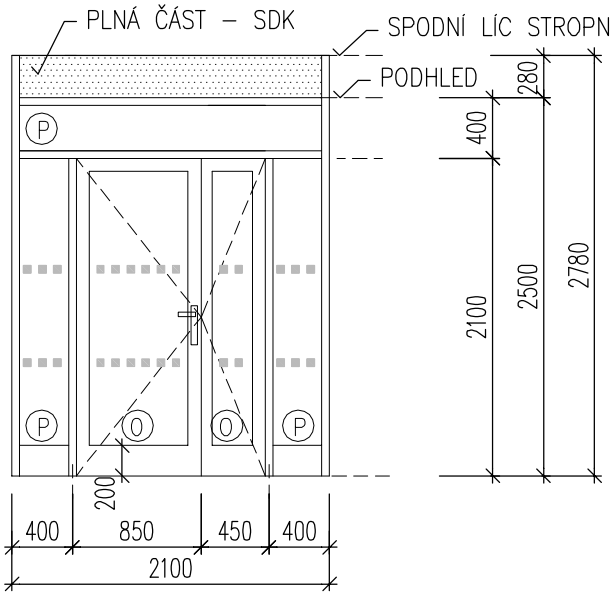

PŮDORYS

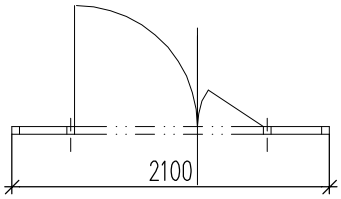

ROZMĚR: DLE SCHÉMA
POPIS: HLINÍKOVÁ PROSKLENÁ STĚNA S DVOUKŘÍDLÝMI DVEŘMI, PEVNÝMI BOČNÍMI SVĚTLÍKY A NADSVĚTLÍKEM, MIN. PRŮCHOZÍ ROZMĚR AKTIVNÍHO KŘÍDLA 800 MM, PADACÍ PRÁH, ZASKLENÍ ORNAMENTÁLNÍM SKLEM – JEMNÝ VZOR,
MATERIÁL A POVRCHOVÁ ÚPRAVA RÁMOVÉ KCE: HLINÍKOVÉ PROFILY, PRÁŠKOVÁ VYPALOVANÁ BARVA, BARVA STŘÍBRNOŠEDÁ (RAL 9006),
POŽÁRNÍ ODOLNOST CELÉHO PRVKU: NE
PANIKOVÉ KOVÁNÍ: NE
SAMOZAVÍRAČ: ANO
KOUŘOTĚSNÁ ÚPRAVA: NE
KOVÁNÍ: ŠTÍTKOVÝ, ZADLABÁVACÍ PANIKOVÝ ZÁMEK, VLOŽKOVÝ ZÁMEK FAB V SYSTÉMU GENERÁLNÍHO KLÍČE (BUDE UPŘESNĚNO UŽIVATELEM), Z VNITŘNÍ STRANY SE PO ZMÁČKNUTÍ KLIKY SE MUSÍ OTEVŘÍT I ZAMČENÝ POKOJ, KLIKA – KLIKA,
TYP A POVRCHOVÁ ÚPRAVA KOVÁNÍ: VIZ PSV 1/H

KONTRASTNÍ PRUH DLE VYHLÁŠKY Č.398/2009 Sb. – SIGNÁLNÍ ČTVERCE – BAREVNÁ FÓLIE – BARVA BUDE UPŘESNĚNA

VYSVĚTLIVKY:
P PEVNÁ ČÁST
O OTOČNÉ KŘÍDLO DVEŘÍ

PEVNÁ ČÁST – SDK (SOUČÁST PRVKU A SPLŇUJÍCÍ POŽÁRNÍ ODOLNOST PRVKU)

POZNÁMKA: PŘED VÝROBOU PŘESNÉ ROZMĚRY NUTNO NA MÍSTĚ ZAMĚŘIT !!
ZMĚNY NUTNO KONZULTOVAT S INVESTOREM A ARCHITEKTEM. DETAILY SLOUŽÍ POUZE K VYJÁDŘENÍ DESIGNOVÉHO A ARCHITEKTONICKÉHO NÁZORU PROJEKTANTA.
DOPRACOVÁNÍ DETAILŮ V RÁMCI DÍLENSKÉ DOKUMENTACE JE POVINNOSTI ZHOTOVITELE.

AKCE : Olomouc, VŠK, tř.17 Listopadu, opravy
Olomouc, VŠK, tř.17 Listopadu, nový výtah

LIST Č. 2

OZN.	SCHEMA	POPIS	POČET KS. 1.np	2.np	3.-6.	7.np	celk.
3L/H		VNITŘNÍ SCHODIŠŤOVÁ PROSKLENÁ STĚNA - EI 30-C2- Sm-DP1 (1.- 6.NP)	1	1	4	-	6
3P/H			1	1	4	-	6

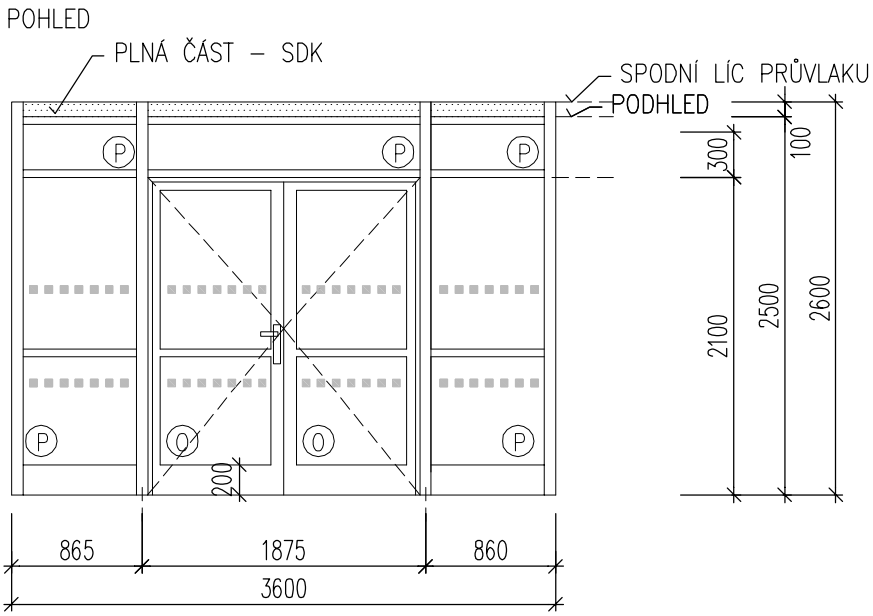

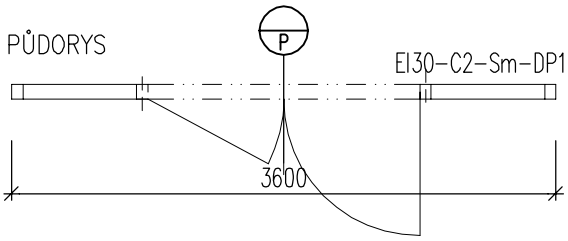

ROZMĚR: DLE SCHÉMA
POPIS: HLINÍKOVÁ PROSKLENÁ STĚNA S DVOUKŘÍDLÝMI DVEŘMI, PEVNÝMI BOČNÍMI SVĚTLÍKY A NADSVĚTLÍKEM, MIN. PRŮCHOZÍ ROZMĚR DVEŘÍ 1800 MM, PADACÍ PRÁH, ZASKLENÍ ČIRÝM SKLEM. ČLENĚNÍ STĚNY A TO VÝŠKA PLNÉ ČÁSTI NADSVĚTLÍKU MUSÍ BÝT ZKOORDINOVÁNA S NAVRŽENÝM PODHLEDEM CHODBY.
MATERIÁL A POVRCHOVÁ ÚPRAVA RÁMOVÉ KCE: HLINÍKOVÉ PROFILY, PRÁŠKOVÁ VYPALOVANÁ BARVA, BARVA STŘÍBRNOŠEDÁ (RAL 9006)
POŽÁRNÍ ODOLNOST CELÉHO PRVKU: EI30 C2–Sm–DP1
PANIKOVÉ KOVÁNÍ: ANO
SAMOZAVÍRAČ: ANO, NA OBĚ KŘÍDLA
KOUŘOTĚSNÁ ÚPRAVA: ANO
KOVÁNÍ: ŠTÍTKOVÝ, ZADLABÁVACÍ PANIKOVÝ ZÁMEK, VLOŽKOVÝ ZÁMEK FAB V SYSTÉMU GENERÁLNÍHO KLÍČE (BUDE UPŘESNĚNO UŽIVATELEM), KLIKA – KLIKA (panika),
POVRCHOVÁ ÚPRAVA KOVÁNÍ: VIZ PSV 1/H

KONTRASTNÍ PRUH DLE VYHLÁŠKY Č.398/2009 Sb. – SIGNÁLNÍ ČTVERCE – BAREVNÁ FÓLIE – BARVA BUDE UPŘESNĚNA

DVEŘE BUDOU PŘIPRAVENY NA NAPOJENÍ NA EPS.
PRVEK BUDE ODSOUHLASEN UŽIVATELEM A PROJEKTANTEM.
NA DVEŘÍCH BUDOU OSAZENY MAGNETICKÉ KONTAKTY VIZ SLP.

PRVEK RESPEKTUJE PBŘ POVOLENÉ STAVBY "VŠ koleje 17.listopadu v Olomouci, tř.17.listopadu 54 stavební úpravy a změny užívání (5 pokojů v 2.NP)"

VYSVĚTLIVKY:
P PEVNÁ ČÁST
O OTOČNÉ KŘÍDLO DVEŘÍ

PEVNÁ ČÁST – SDK (SOUČÁST PRVKU A SPLŇUJÍCÍ POŽÁRNÍ ODOLNOST PRVKU)

POZNÁMKA: **PŘED VÝROBOU PŘESNÉ ROZMĚRY NUTNO NA MÍSTĚ ZAMĚŘIT !!**
ZMĚNY NUTNO KONZULTOVAT S INVESTOREM A ARCHITEKTEM. DETAILY SLOUŽÍ POUZE K VYJÁDŘENÍ DESIGNOVÉHO A ARCHITEKTONICKÉHO NÁZORU PROJEKTANTA.
DOPRACOVÁNÍ DETAILŮ V RÁMCI DÍLENSKÉ DOKUMENTACE JE POVINNOSTI ZHOTOVITELE.

AKCE : Olomouc, VŠK, tř.17 Listopadu, opravy
Olomouc, VŠK, tř.17 Listopadu, nový výtah

LIST Č. 3

OZN.	SCHEMA / POPIS	POČET KS. 1.np	2.np	3.-6.	7.np	celk.
4L/H	VNITŘNÍ SCHODIŠŤOVÁ PROSKLENÁ STĚNA - EI 30-C2- Sm-DP1 (7.NP) 4L/H	-	-	-	1	1
4P/H	4P/H	-	-	-	1	1

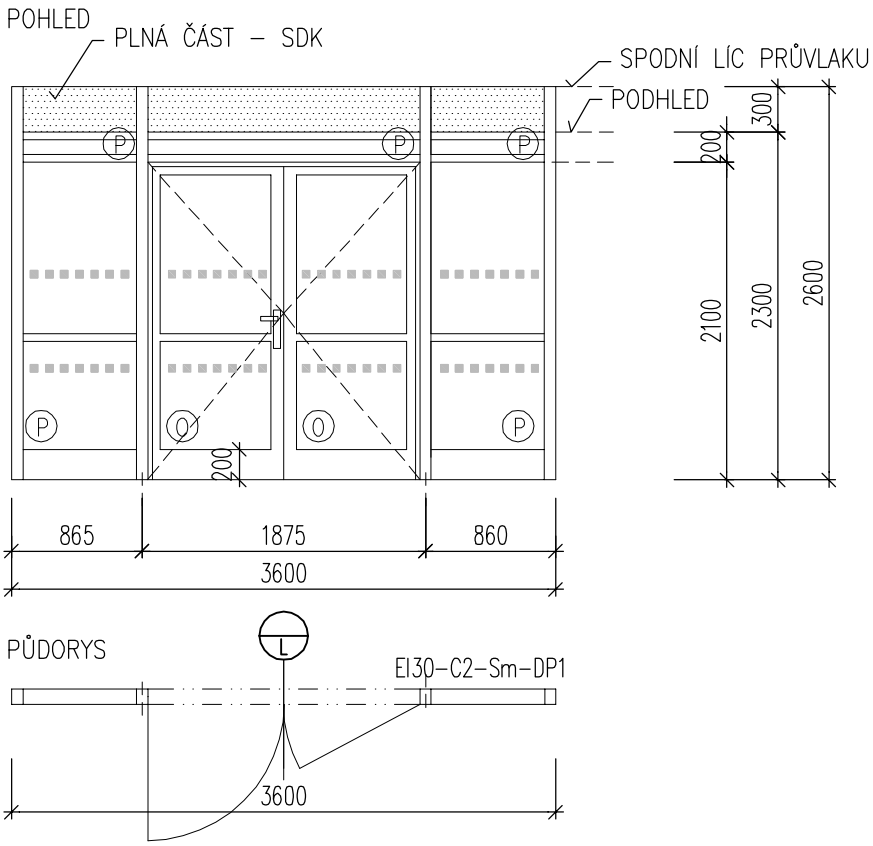

ROZMĚR: DLE SCHÉMA
POPIS: HLINÍKOVÁ PROSKLENÁ STĚNA S DVOUKŘÍDLÝMI DVEŘMI, PEVNÝMI BOČNÍMI SVĚTLÍKY A NADSVĚTLÍKEM, MIN. PRŮCHOZÍ ROZMĚR DVEŘÍ 1800 MM, PADACÍ PRÁH, ZASKLENÍ ČIRÝM SKLEM. ČLENĚNÍ STĚNY A TO VÝŠKA PLNÉ ČÁSTI NADSVĚTLÍKU MUSÍ BÝT ZKOORDINOVÁNA S NAVRŽENÝM PODHLEDEM CHODBY.
MATERIÁL A POVRCHOVÁ ÚPRAVA RÁMOVÉ KCE: HLINÍKOVÉ PROFILY, PRÁŠKOVÁ VYPALOVANÁ BARVA, BARVA STŘÍBRNOŠEDÁ (RAL 9006),
POŽÁRNÍ ODOLNOST CELÉHO PRVKU: EI30 C2–Sm–DP1
PANIKOVÉ KOVÁNÍ: ANO
SAMOZAVÍRAČ: ANO, NA OBĚ KŘÍDLA
KOUŘOTĚSNÁ ÚPRAVA: ANO
KOVÁNÍ: ŠTÍTKOVÝ, ZADLABÁVACÍ PANIKOVÝ ZÁMEK, VLOŽKOVÝ ZÁMEK FAB V SYSTÉMU GENERÁLNÍHO KLÍČE (BUDE UPŘESNĚNO UŽIVATELEM), KLIKA – KLIKA (panika),
POVRCHOVÁ ÚPRAVA KOVÁNÍ: VIZ PSV 1/H

KONTRASTNÍ PRUH DLE VYHLÁŠKY Č.398/2009 Sb. – SIGNÁLNÍ ČTVERCE – BAREVNÁ FÓLIE – BARVA BUDE UPŘESNĚNA

DVEŘE BUDOU PŘIPRAVENI NA NAPOJENÍ NA EPS
PRVEK BUDE ODSOUHLASEN UŽIVATELEM A PROJEKTANTEM.
NA DVEŘÍCH BUDOU OSAZENY MAGNETICKÉ KONTAKTY VIZ SLP.

PRVEK RESPEKTUJE PBŘ POVOLENÉ STAVBY "VŠ koleje 17.listopadu v Olomouci, tř.17.listopadu 54 stavební úpravy a změny užívání (5 pokojů v 2.NP)"

VYSVĚTLIVKY:
P PEVNÁ ČÁST
O OTOČNÉ KŘÍDLO DVEŘÍ

PEVNÁ ČÁST – SDK (SOUČÁST PRVKU A SPLŇUJÍCÍ POŽÁRNÍ ODOLNOST PRVKU)

POZNÁMKA: **PŘED VÝROBOU PŘESNÉ ROZMĚRY NUTNO NA MÍSTĚ ZAMĚŘIT !!**
ZMĚNY NUTNO KONZULTOVAT S INVESTOREM A ARCHITEKTEM. DETAILY SLOUŽÍ POUZE K VYJÁDŘENÍ DESIGNOVÉHO A ARCHITEKTONICKÉHO NÁZORU PROJEKTANTA.
DOPRACOVÁNÍ DETAILŮ V RÁMCI DÍLENSKÉ DOKUMENTACE JE POVINNOSTI ZHOTOVITELE.

OZN.	SCHEMA / POPIS	POČET KS. 1.np	2.np	3.-6.	7.np	celk.
5/H	VNITŘNÍ PROSKLENÁ STĚNA - EW30-C2 DP1 (M.Č.2.36+2.34) 5/H	-	2	-	-	2

POHLED

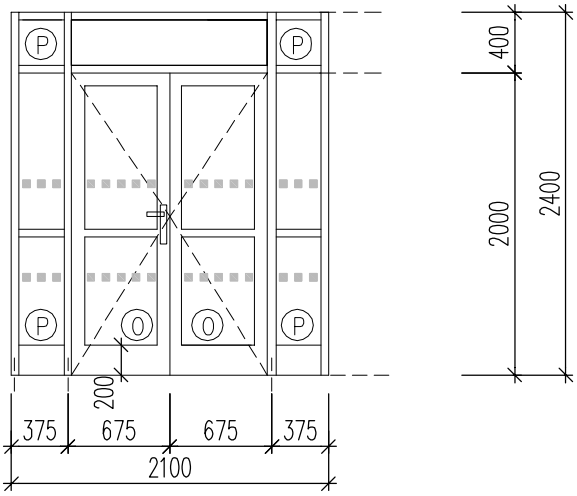

PŮDORYS

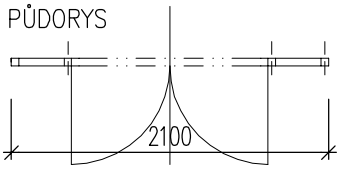

ROZMĚR: DLE SCHÉMA
POPIS: HLINÍKOVÁ PROSKLENÁ STĚNA S DVOUKŘÍDLÝMI DVEŘMI, PEVNÝMI BOČNÍMI SVĚTLÍKY A NADSVĚTLÍKEM, MIN. PRŮCHOZÍ ROZMĚR DVEŘÍ 1300 MM, PADACÍ PRÁH, ZASKLENÍ ORNAMENTÁLNÍM SKLEM – JEMNÝ VZOR,
MATERIÁL A POVRCHOVÁ ÚPRAVA RÁMOVÉ KCE: HLINÍKOVÉ PROFILY, PRÁŠKOVÁ VYPALOVANÁ BARVA, BARVA STŘÍBRNOŠEDÁ (RAL 9006),
POŽÁRNÍ ODOLNOST CELÉHO PRVKU: EW30–C2 DP1
PANIKOVÉ KOVÁNÍ: NE,
SAMOZAVÍRAČ: ANO, NA OBĚ KŘÍDLA
KOUŘOTĚSNÁ ÚPRAVA: NE
KOVÁNÍ: ŠTÍTKOVÝ, ZADLABÁVACÍ PANIKOVÝ ZÁMEK, VLOŽKOVÝ ZÁMEK FAB V SYSTÉMU GENERÁLNÍHO KLÍČE (BUDE UPŘESNĚNO UŽIVATELEM), Z VNITŘNÍ STRANY SE PO ZMÁČKNUTÍ KLIKY SE MUSÍ OTEVŘÍT I ZAMČENÝ POKOJ, KLIKA – KLIKA,
TYP A POVRCHOVÁ ÚPRAVA KOVÁNÍ: VIZ PSV 1/H

KONTRASTNÍ PRUH DLE VYHLÁŠKY Č.398/2009 Sb. – SIGNÁLNÍ ČTVERCE – BAREVNÁ FÓLIE – BARVA BUDE UPŘESNĚNA

PRVEK RESPEKTUJE PBŘ POVOLENÉ STAVBY "VŠ koleje 17.listopadu v Olomouci, tř.17.listopadu 54 stavební úpravy a změny užívání (5 pokojů v 2.NP)"

VYSVĚTLIVKY:
P PEVNÁ ČÁST
O OTOČNÉ KŘÍDLO DVEŘÍ
S SKLOPNÉ OKNO

POZNÁMKA: PŘED VÝROBOU PŘESNÉ ROZMĚRY NUTNO NA MÍSTĚ ZAMĚŘIT !!
ZMĚNY NUTNO KONZULTOVAT S INVESTOREM A ARCHITEKTEM. DETAILY SLOUŽÍ POUZE K VYJÁDŘENÍ DESIGNOVÉHO A ARCHITEKTONICKÉHO NÁZORU PROJEKTANTA.
DOPRACOVÁNÍ DETAILŮ V RÁMCI DÍLENSKÉ DOKUMENTACE JE POVINNOSTI ZHOTOVITELE.

AKCE : Olomouc, VŠK, tř.17 Listopadu, opravy
Olomouc, VŠK, tř.17 Listopadu, nový výtah

LIST Č. 5

OZN.	SCHEMA / POPIS	POČET KS. 1.np	2.np	3.-6.	7.np	celk.
6/H	VNITŘNÍ PROSKLENÁ STĚNA - EW15-C2 DP1 (M.Č.7.06+7.07) 6/H	-	-	-	1	1

POHLED

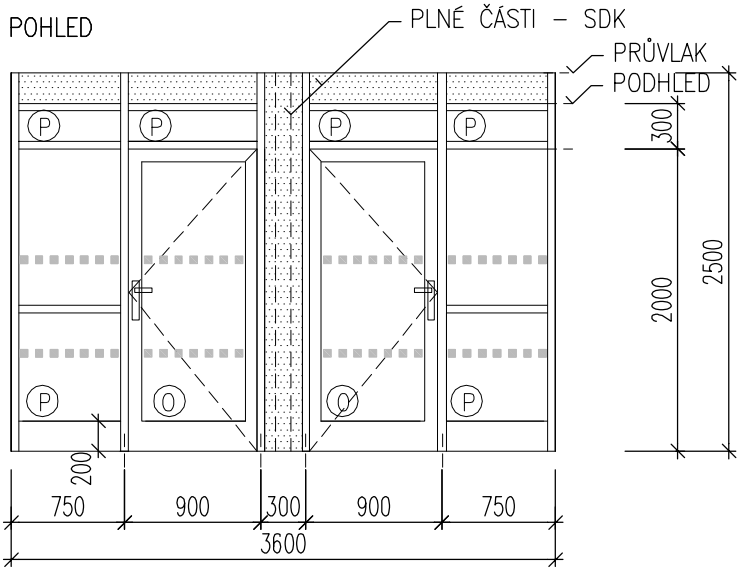

PŮDORYS

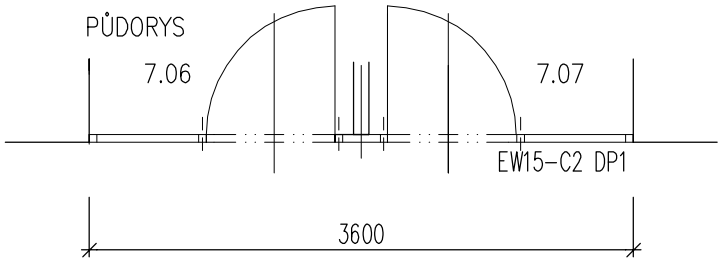

ROZMĚR: DLE SCHÉMA
POPIS: HLINÍKOVÁ PROSKLENÁ STĚNA S DVĚMA JEDNOKŘÍDLÝMI DVEŘMI, PEVNÝMI BOČNÍMI SVĚTLÍKY A NADSVĚTLÍKEM, MIN. PRŮCHOZÍ ROZMĚR DVEŘÍ 800 MM, PADACÍ PRÁH, ZASKLENÍ ORNAMENTÁLNÍM SKLEM – JEMNÝ VZOR,
MATERIÁL A POVRCHOVÁ ÚPRAVA RÁMOVÉ KCE: HLINÍKOVÉ PROFILY, PRÁŠKOVÁ VYPALOVANÁ BARVA, BARVA STŘÍBRNOŠEDÁ (RAL 9006),
POŽÁRNÍ ODOLNOST CELÉHO PRVKU: EW15–C2 DP1
PANIKOVÉ KOVÁNÍ: NE
SAMOZAVÍRAČ: ANO, NA OBĚ KŘÍDLA
KOUŘOTĚSNÁ ÚPRAVA: NE
KOVÁNÍ: ŠTÍTKOVÝ, ZADLABÁVACÍ PANIKOVÝ ZÁMEK, VLOŽKOVÝ ZÁMEK FAB V SYSTÉMU GENERÁLNÍHO KLÍČE (BUDE UPŘESNĚNO UŽIVATELEM), Z VNITŘNÍ STRANY SE PO ZMÁČKNUTÍ KLIKY SE MUSÍ OTEVŘÍT I ZAMČENÝ POKOJ, KLIKA – KLIKA,
TYP A POVRCHOVÁ ÚPRAVA KOVÁNÍ: VIZ PSV 1/H

KONTRASTNÍ PRUH DLE VYHLÁŠKY Č.398/2009 Sb. – SIGNÁLNÍ ČTVERCE – BAREVNÁ FÓLIE – BARVA BUDE UPŘESNĚNA

PRVEK RESPEKTUJE PBŘ POVOLENÉ STAVBY ''VŠ koleje 17.listopadu v Olomouci, tř.17.listopadu 54 stavební úpravy a změny užívání (5 pokojů v 2.NP)''

VYSVĚTLIVKY:
P PEVNÁ ČÁST
O OTOČNÉ KŘÍDLO DVEŘÍ

PEVNÁ ČÁST – SDK (SOUČÁST PRVKU A SPLŇUJÍCÍ POŽÁRNÍ ODOLNOST PRVKU)

POZNÁMKA: **PŘED VÝROBOU PŘESNÉ ROZMĚRY NUTNO NA MÍSTĚ ZAMĚŘIT !!**
ZMĚNY NUTNO KONZULTOVAT S INVESTOREM A ARCHITEKTEM. DETAILY SLOUŽÍ POUZE K VYJÁDŘENÍ DESIGNOVÉHO A ARCHITEKTONICKÉHO NÁZORU PROJEKTANTA.
DOPRACOVÁNÍ DETAILŮ V RÁMCI DÍLENSKÉ DOKUMENTACE JE POVINNOSTI ZHOTOVITELE.

AKCE : Olomouc, VŠK, tř.17 Listopadu, opravy
Olomouc, VŠK, tř.17 Listopadu, nový výtah

LIST Č. 6

OZN.	SCHEMA	POPIS	POČET KS. 1.np	2.np	3.-6.	7.np	celk.
7/H		VNITŘNÍ PROSKLENÁ STĚNA - EW15-C2 DP1 (M.Č.7.17) 7/H	-	-	-	1	1

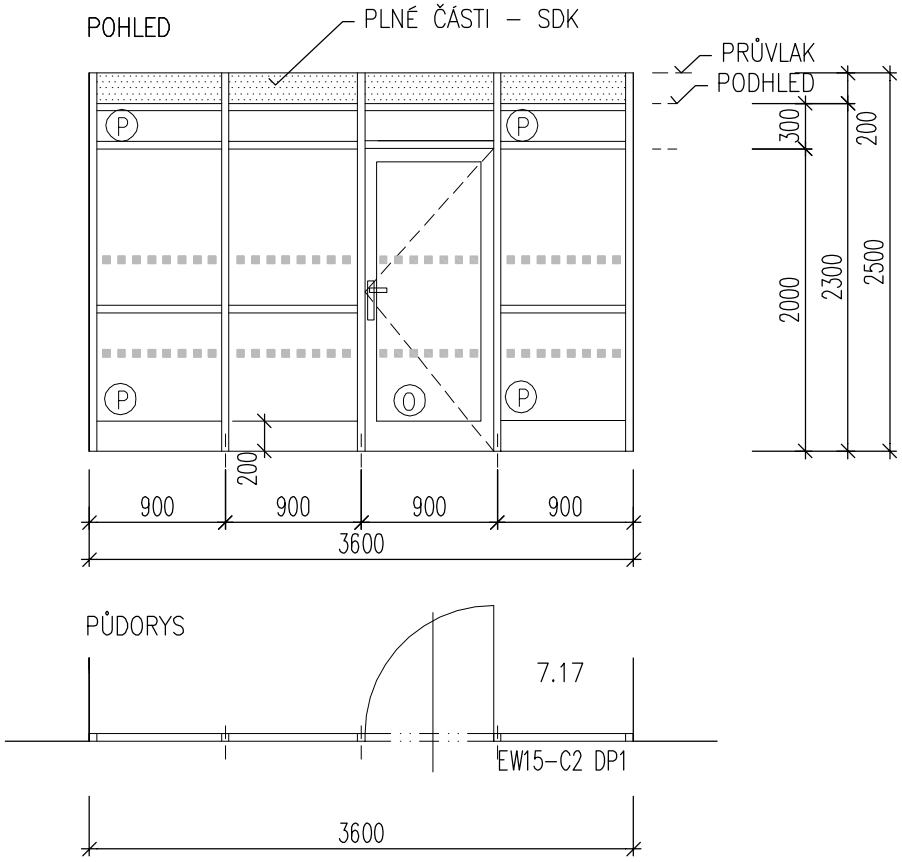

ROZMĚR: DLE SCHÉMA
POPIS: HLINÍKOVÁ PROSKLENÁ STĚNA S JEDNOKŘÍDLÝMI DVEŘMI, PEVNÝMI BOČNÍMI SVĚTLÍKY A NADSVĚTLÍKEM, MIN. PRŮCHOZÍ ROZMĚR DVEŘÍ 800 MM, PADACÍ PRÁH, ZASKLENÍ ORNAMENTÁLNÍM SKLEM – JEMNÝ VZOR,
MATERIÁL A POVRCHOVÁ ÚPRAVA RÁMOVÉ KCE: HLINÍKOVÉ PROFILY, PRÁŠKOVÁ VYPALOVANÁ BARVA, BARVA STŘÍBRNOŠEDÁ (RAL 9006),
POŽÁRNÍ ODOLNOST CELÉHO PRVKU: EW15–C2 DP1
PANIKOVÉ KOVÁNÍ: NE
SAMOZAVÍRAČ: ANO
KOUŘOTĚSNÁ ÚPRAVA: NE
KOVÁNÍ: ŠTÍTKOVÝ, ZADLABÁVACÍ PANIKOVÝ ZÁMEK, VLOŽKOVÝ ZÁMEK FAB V SYSTÉMU GENERÁLNÍHO KLÍČE (BUDE UPŘESNĚNO UŽIVATELEM), Z VNITŘNÍ STRANY SE PO ZMÁČKNUTÍ KLIKY SE MUSÍ OTEVŘÍT I ZAMČENÝ POKOJ, KLIKA – KLIKA,
TYP A POVRCHOVÁ ÚPRAVA KOVÁNÍ: VIZ PSV 1/H

KONTRASTNÍ PRUH DLE VYHLÁŠKY Č.398/2009 Sb. – SIGNÁLNÍ ČTVERCE – BAREVNÁ FÓLIE – BARVA BUDE UPŘESNĚNA

PRVEK RESPEKTUJE PBŘ POVOLENÉ STAVBY ''VŠ koleje 17.listopadu v Olomouci, tř.17.listopadu 54 stavební úpravy a změny užívání (5 pokojů v 2.NP)''

VYSVĚTLIVKY:
P PEVNÁ ČÁST
O OTOČNÉ KŘÍDLO DVEŘÍ

PEVNÁ ČÁST – SDK (SOUČÁST PRVKU A SPLŇUJÍCÍ POŽÁRNÍ ODOLNOST PRVKU)

POZNÁMKA: **PŘED VÝROBOU PŘESNÉ ROZMĚRY NUTNO NA MÍSTĚ ZAMĚŘIT !!**
ZMĚNY NUTNO KONZULTOVAT S INVESTOREM A ARCHITEKTEM. DETAILY SLOUŽÍ POUZE K VYJÁDŘENÍ DESIGNOVÉHO A ARCHITEKTONICKÉHO NÁZORU PROJEKTANTA.
DOPRACOVÁNÍ DETAILŮ V RÁMCI DÍLENSKÉ DOKUMENTACE JE POVINNOSTI ZHOTOVITELE.

AKCE : Olomouc, VŠK, tř.17 Listopadu, opravy
Olomouc, VŠK, tř.17 Listopadu, nový výtah

LIST Č. 7

OZN.	SCHEMA / POPIS	POČET KS. 1.np	2.np	3.-6.	7.np	celk.
8/H	VNITŘNÍ CHODBOVÁ PROSKLENÁ STĚNA (1.+2.NP) - POŽÁRNÍ ODOLNOST STĚNY - EI 45 DP1 - POŽÁRNÍ ODOLNOST DVEŘÍ - EI 30 DP1- Sm-C2	1	1	-	-	2

POHLED

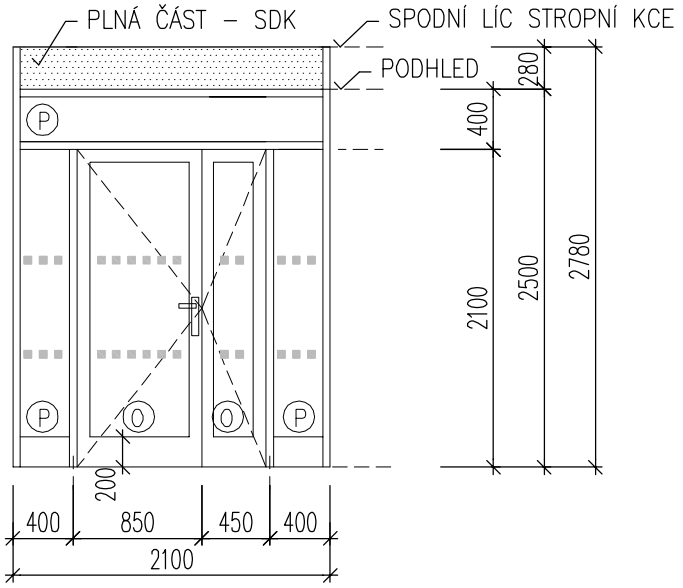

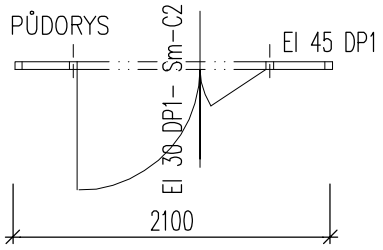

ROZMĚR: DLE SCHÉMA
POPIS: HLINÍKOVÁ PROSKLENÁ STĚNA S DVOUKŘÍDLÝMI DVEŘMI, PEVNÝMI BOČNÍMI SVĚTLÍKY A NADSVĚTLÍKEM, MIN. PRŮCHOZÍ ROZMĚR AKTIVNÍHO KŘÍDLA 800 MM, PADACÍ PRÁH, ZASKLENÍ ORNAMENTÁLNÍM SKLEM – JEMNÝ VZOR,
MATERIÁL A POVRCHOVÁ ÚPRAVA RÁMOVÉ KCE: HLINÍKOVÉ PROFILY, PRÁŠKOVÁ VYPALOVANÁ BARVA, BARVA STŘÍBRNOŠEDÁ (RAL 9006),
POŽÁRNÍ ODOLNOST: STĚNY – EI 45 DP1; DVEŘÍ – EI 30 DP1–Sm–C2
PANIKOVÉ KOVÁNÍ: NE
SAMOZAVÍRAČ: ANO
KOUŘOTĚSNÁ ÚPRAVA : ANO
KOVÁNÍ: ŠTÍTKOVÝ, ZADLABÁVACÍ PANIKOVÝ ZÁMEK, VLOŽKOVÝ ZÁMEK FAB V SYSTÉMU GENERÁLNÍHO KLÍČE (BUDE UPŘESNĚNO UŽIVATELEM), Z VNITŘNÍ STRANY SE PO ZMÁČKNUTÍ KLIKY SE MUSÍ OTEVŘÍT I ZAMČENÝ POKOJ, KLIKA – KLIKA,
TYP A POVRCHOVÁ ÚPRAVA KOVÁNÍ: VIZ PSV 1/H

KONTRASTNÍ PRUH DLE VYHLÁŠKY Č.398/2009 Sb. – SIGNÁLNÍ ČTVERCE – BAREVNÁ FÓLIE – BARVA BUDE UPŘESNĚNA

NA DVEŘÍCH BUDOU OSAZENY MAGNETICKÉ KONTAKTY VIZ SLP.

VYSVĚTLIVKY:
P PEVNÁ ČÁST
O OTOČNÉ KŘÍDLO DVEŘÍ

PEVNÁ ČÁST – SDK (SOUČÁST PRVKU A SPLŇUJÍCÍ POŽÁRNÍ ODOLNOST PRVKU)

POZNÁMKA: **PŘED VÝROBOU PŘESNÉ ROZMĚRY NUTNO NA MÍSTĚ ZAMĚŘIT !!**
ZMĚNY NUTNO KONZULTOVAT S INVESTOREM A ARCHITEKTEM. DETAILY SLOUŽÍ POUZE K VYJÁDŘENÍ DESIGNOVÉHO A ARCHITEKTONICKÉHO NÁZORU PROJEKTANTA.
DOPRACOVÁNÍ DETAILŮ V RÁMCI DÍLENSKÉ DOKUMENTACE JE POVINNOSTI ZHOTOVITELE.

OZN.	SCHEMA	POPIS	POČET KS. 1.np	2.np	3.-6.	7.np	celk.
9/H		VNITŘNÍ CHODBOVÁ PROSKLENÁ STĚNA (3.+6.NP) 9/H - POŽÁRNÍ ODOLNOST STĚNY - EI 45 DP1 - POŽÁRNÍ ODOLNOST DVEŘÍ - EI 30 DP1- Sm-C2	-	-	4	-	4

POHLED

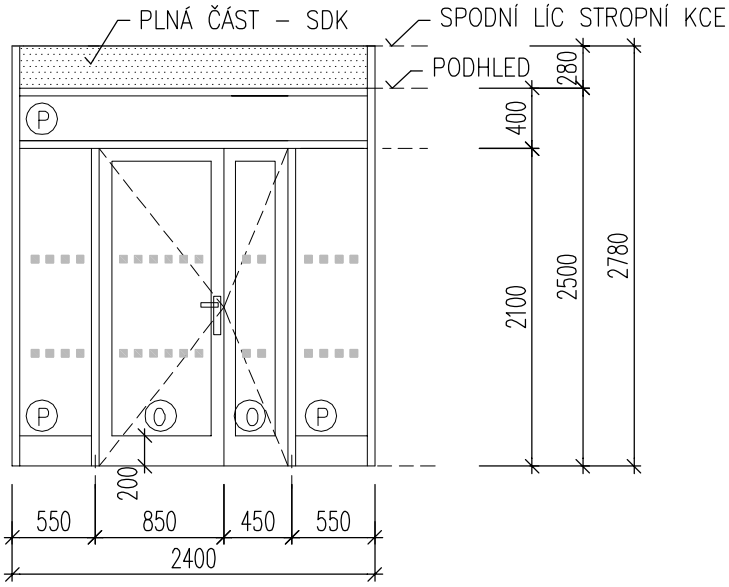

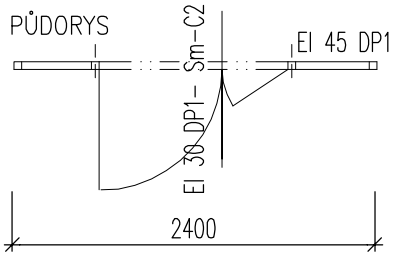

ROZMĚR: DLE SCHÉMA
POPIS: HLINÍKOVÁ PROSKLENÁ STĚNA S DVOUKŘÍDLÝMI DVEŘMI, PEVNÝMI BOČNÍMI SVĚTLÍKY A NADSVĚTLÍKEM, MIN. PRŮCHOZÍ ROZMĚR AKTIVNÍHO KŘÍDLA 800 MM, PADACÍ PRÁH, ZASKLENÍ ORNAMENTÁLNÍM SKLEM – JEMNÝ VZOR
MATERIÁL A POVRCHOVÁ ÚPRAVA RÁMOVÉ KCE: HLINÍKOVÉ PROFILY, PRÁŠKOVÁ VYPALOVANÁ BARVA, BARVA STŘÍBRNOŠEDÁ (RAL 9006)
POŽÁRNÍ ODOLNOST: STĚNY – EI 45 DP1; DVEŘÍ – EI 30 DP1–Sm–C2
PANIKOVÉ KOVÁNÍ: NE
SAMOZAVÍRAČ: ANO
KOUŘOTĚSNÁ ÚPRAVA : ANO
KOVÁNÍ: ŠTÍTKOVÝ, ZADLABÁVACÍ PANIKOVÝ ZÁMEK, VLOŽKOVÝ ZÁMEK FAB V SYSTÉMU GENERÁLNÍHO KLÍČE (BUDE UPŘESNĚNO UŽIVATELEM), Z VNITŘNÍ STRANY SE PO ZMÁČKNUTÍ KLIKY SE MUSÍ OTEVŘÍT I ZAMČENÝ POKOJ, KLIKA – KLIKA,
TYP A POVRCHOVÁ ÚPRAVA KOVÁNÍ: VIZ PSV 1/H

KONTRASTNÍ PRUH DLE VYHLÁŠKY Č.398/2009 Sb. – SIGNÁLNÍ ČTVERCE – BAREVNÁ FÓLIE – BARVA BUDE UPŘESNĚNA

NA DVEŘÍCH BUDOU OSAZENY MAGNETICKÉ KONTAKTY VIZ SLP.

VYSVĚTLIVKY:
P PEVNÁ ČÁST
O OTOČNÉ KŘÍDLO DVEŘÍ

PEVNÁ ČÁST – SDK (SOUČÁST PRVKU A SPLŇUJÍCÍ POŽÁRNÍ ODOLNOST PRVKU)

POZNÁMKA: **PŘED VÝROBOU PŘESNÉ ROZMĚRY NUTNO NA MÍSTĚ ZAMĚŘIT !!**
ZMĚNY NUTNO KONZULTOVAT S INVESTOREM A ARCHITEKTEM. DETAILY SLOUŽÍ POUZE K VYJÁDŘENÍ DESIGNOVÉHO A ARCHITEKTONICKÉHO NÁZORU PROJEKTANTA.
DOPRACOVÁNÍ DETAILŮ V RÁMCI DÍLENSKÉ DOKUMENTACE JE POVINNOSTI ZHOTOVITELE.